T2KK60

AR - تعليمات التجميع
BG - Инструкция за монтаж
CZ - Návod k montáži
DE - Montageanleitung
EL - Οδηγίες συναρμολόγησης
EN - Assembly Instructions
ES - Instrucciones de montaje
ET - Paigaldusjuhend
FI - Kokoamisohjeet
FR - Notice de montage
HR - Upute za montažu
HU - Szerelési útmutató
IT - Istruzioni di montaggio
LT - Montavimo instrukcija
LV - Montāžas instrukcija
NL - Montagehandleiding
PL - Instrukcja montażu
PT - Instruções de montagem
RO - Instrucțiuni de montaj
SK - Návod na montáž
SL - Navodila za montažo
SQ - Udhëzime për montim
SR - Упутство за монтажу
SV - Monteringsanvisning
UA - Інструкція зі складання

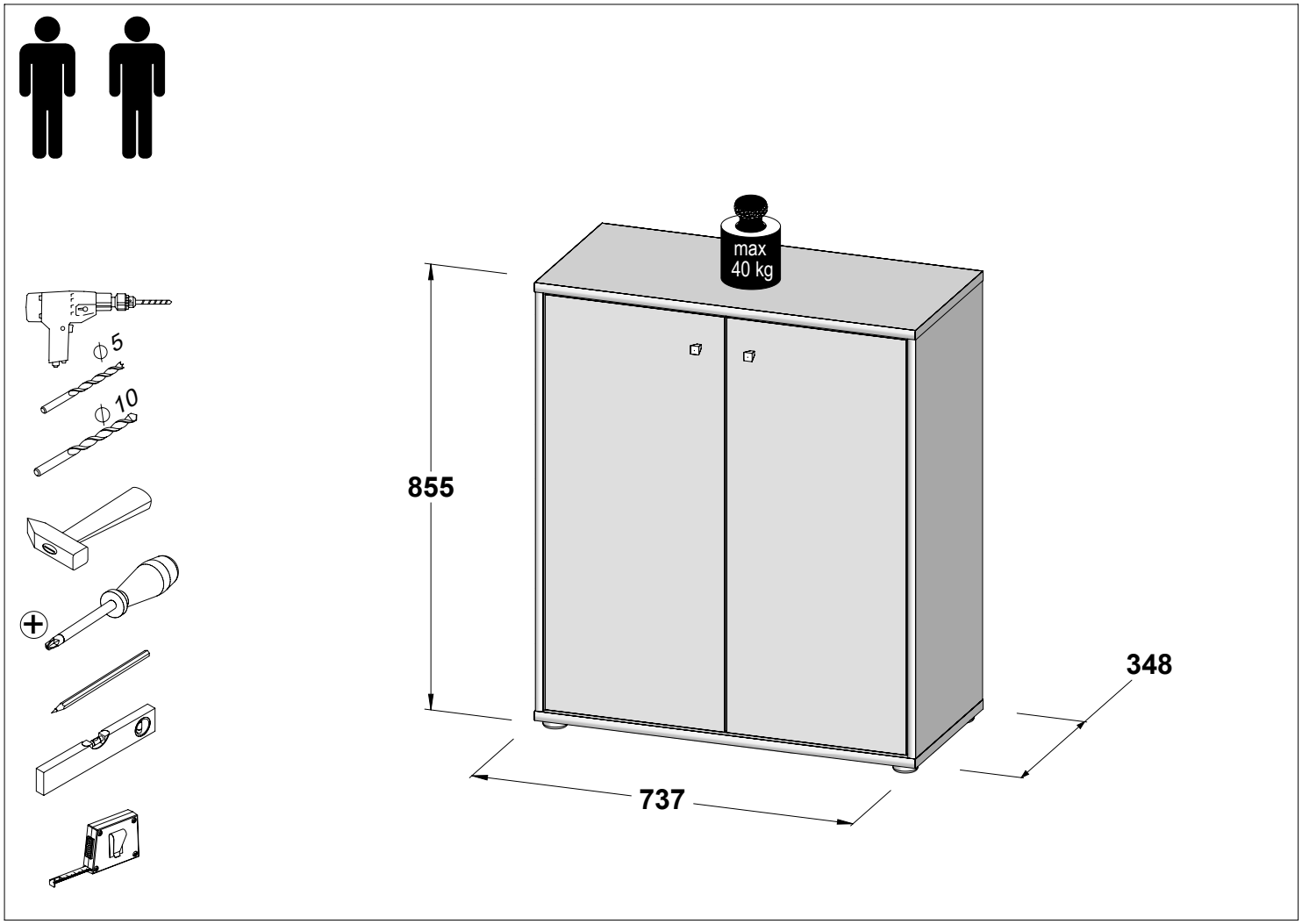

AR - قبل البدء في التجميع، يرجى الاطلاع على تعليمات التجميع.
BG - Преди да започнете монтажа, прочетете инструкциите.
CZ - Před zahájením montáže si přečtěte návod.
DE - Vor der Montage bitte die Anleitung lesen.
EL - Πριν ξεκινήσετε τη συναρμολόγηση, διαβάστε τις οδηγίες.
EN - Familiarise yourself with the instructions before starting assembly.
ES - Antes de comenzar el montaje, lea las instrucciones.
ET - Enne monteerimise alustamist tutvuge paigaldusjuhendiga.
FI - Ennen kokoamisen aloittamista tutustu kokoamisohjeisiin.
FR - Veuillez lire attentivement la notice de montage avant de commencer.
HR - Prije početka montaže pročitajte upute za montažu.
HU - A szerelés megkezdése előtt olvassa el a szerelési útmutatót.
IT - Prima di iniziare il montaggio, leggere attentamente le istruzioni.
LT - Prieš pradėdami montuoti, susipažinkite su montavimo instrukcija.
LV - Pirms montāžas uzsākšanas iepazīstieties ar montāžas instrukciju.
NL - Lees vóór de montage de montagehandleiding.
PL - Przed rozpoczęciem montażu zapoznaj się z instrukcją.
PT - Antes de iniciar a montagem, leia as instruções.
RO - Înainte de a începe montajul, citiți instrucțiunile.
SK - Pred začatím montáže si prečítajte návod.
SL - Pred začetkom montaže preberite navodila.
SQ - Para fillimit të montimit, lexoni udhëzimet.
SR - Пре почетка монтаже прочитајте упутство.
SV - Läs monteringsanvisningen innan du börjar monteringen.
UA - Перед початком монтажу ознайомтеся з інструкцією.

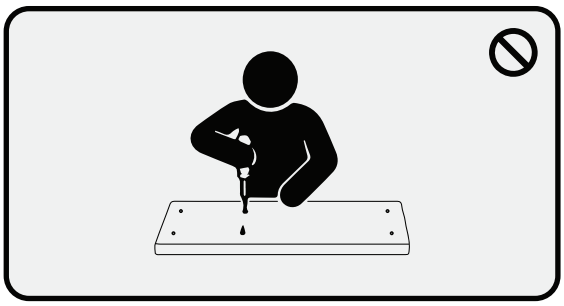

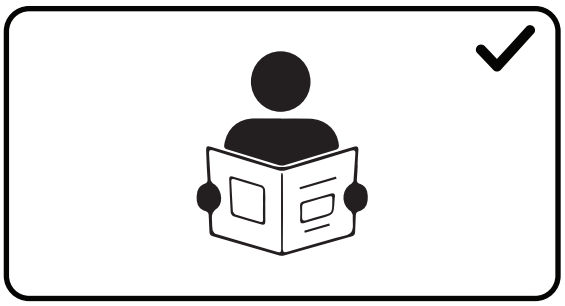

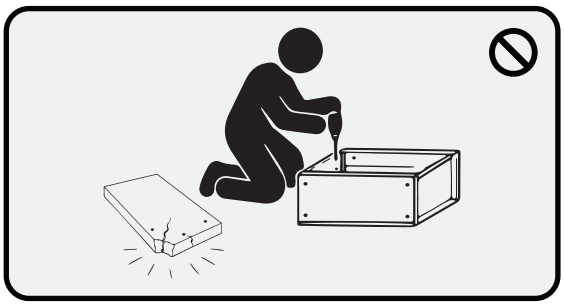

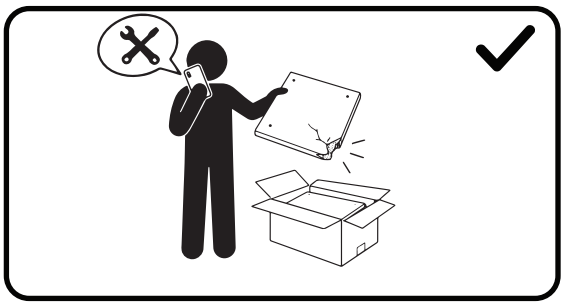

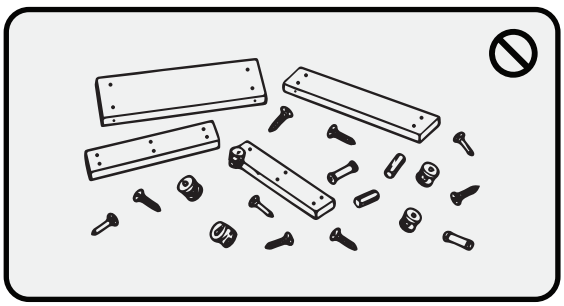

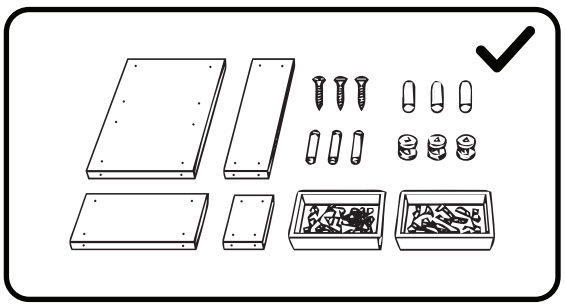

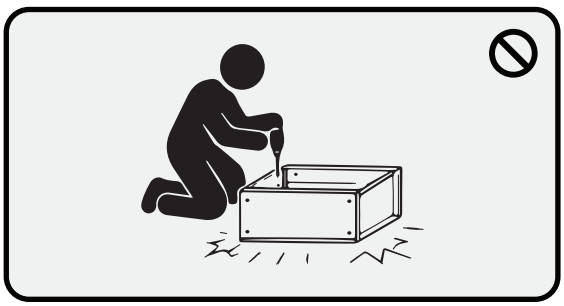

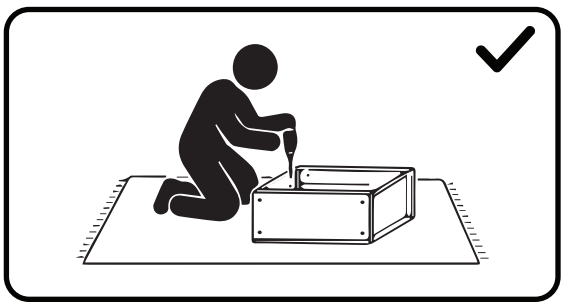

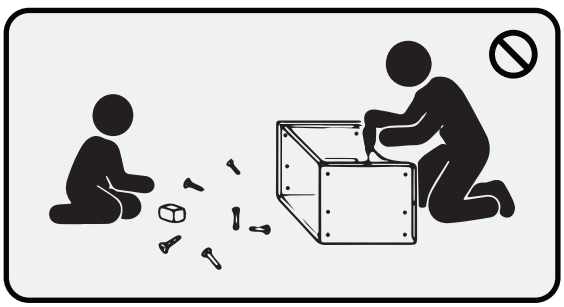

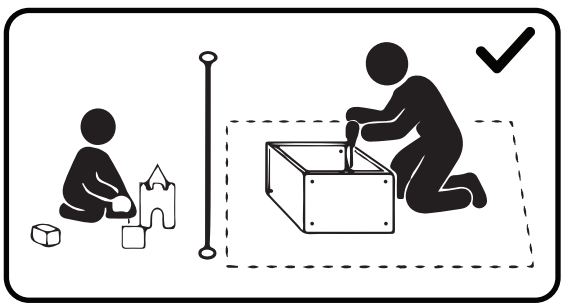

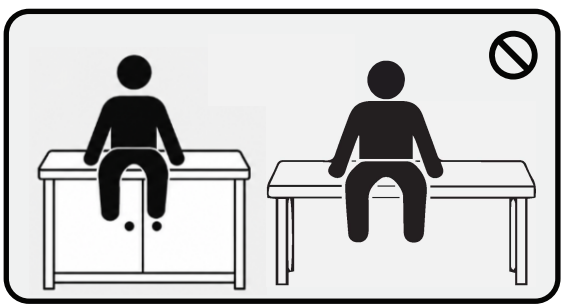

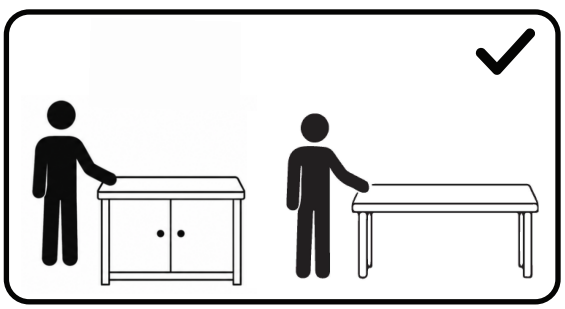



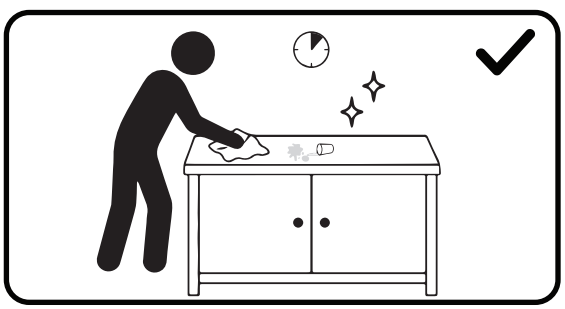

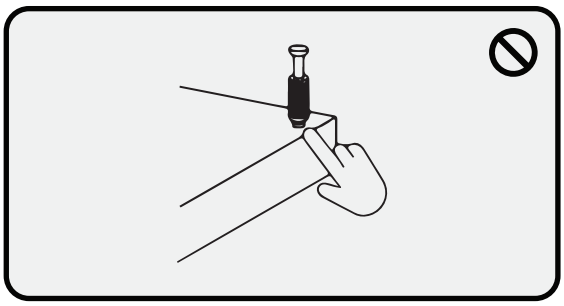

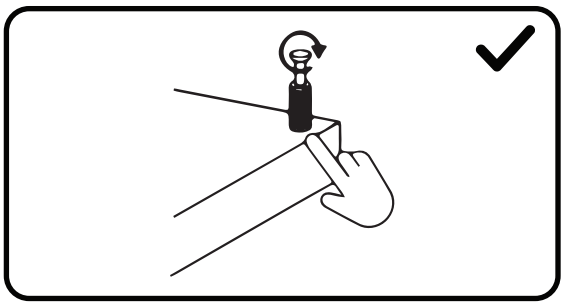

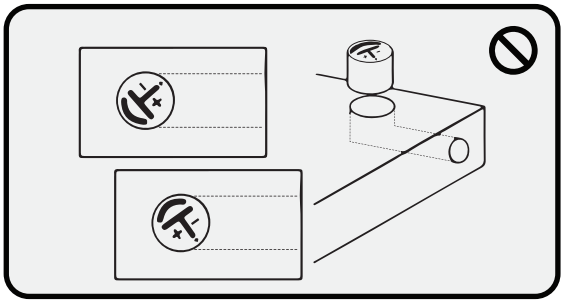

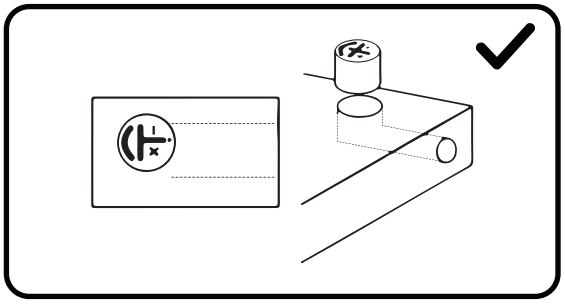

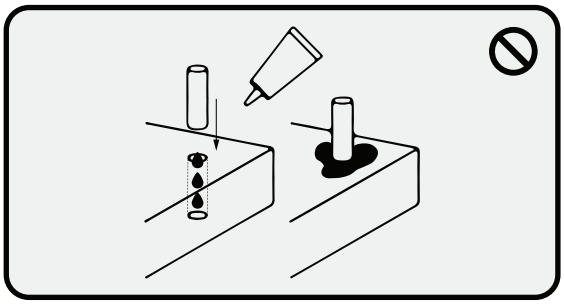

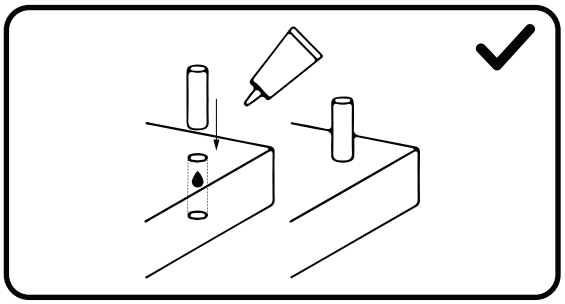

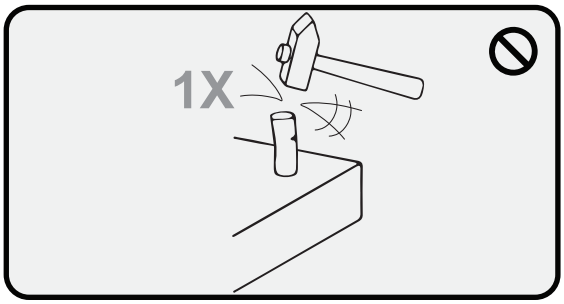
1X

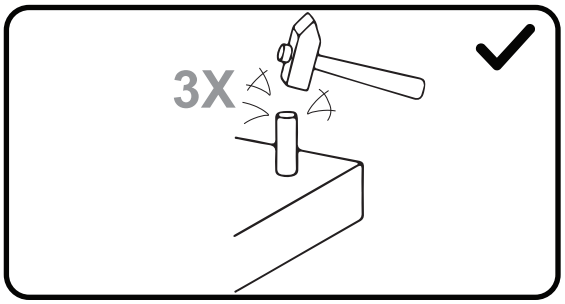
3X

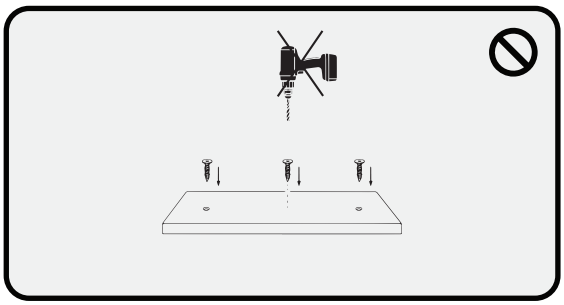

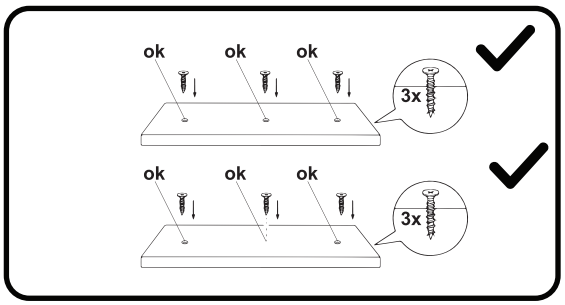
ok
ok
ok
3x
ok
ok
ok
3x

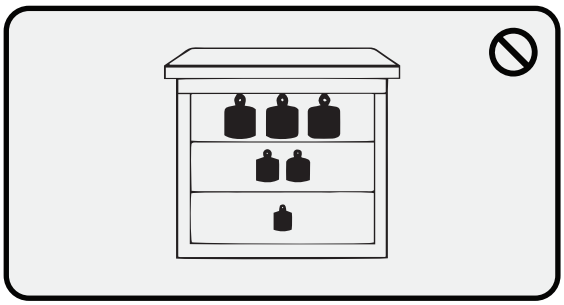

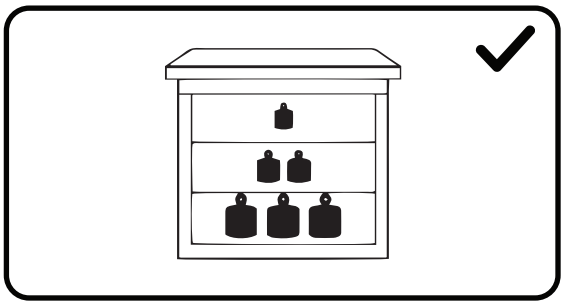

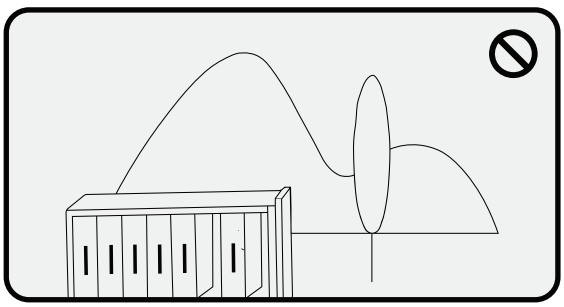

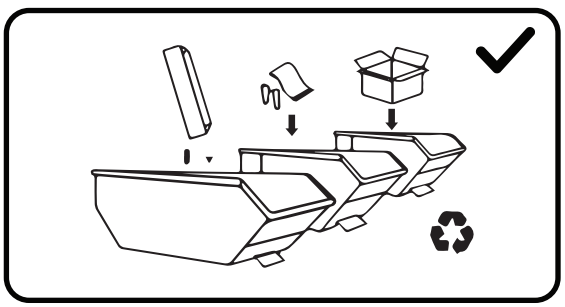

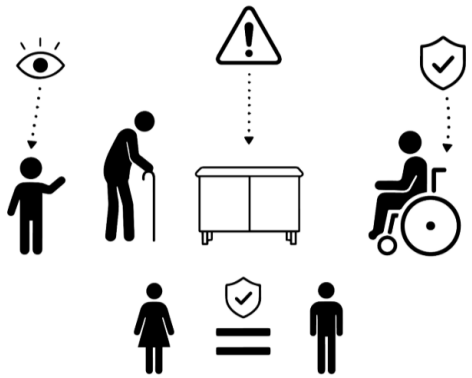

AR - يجب توخي الحذر وفقًا لطبيعة ودرجة الإعاقة ووفقًا للعمر وما ينتج عنه من استعدادات شخصية .ليس للجنس أي تأثير على الاستخدام الآمن للمنتج

BG - Необходимо е да се проявява внимание в зависимост от характера и степента на увреждането, както и от възрастта и произтичащите от нея лични предразположения. Полът не оказва влияние върху безопасното използване на продукта.

CZ - Je třeba dbát opatrnosti vzhledem k povaze a míře postižení a vzhledem k věku a z něj vyplývajícím osobním dispozicím. Pohlaví nemá vliv na bezpečné používání výrobku.

DE - Je nach Art und Schwere der Behinderung, dem Alter und der sich daraus ergebenden persönlichen Befähigung ist Vorsicht geboten. Das Geschlecht hat keinen Einfluss auf die sichere Verwendung des Produkts.

EL - Πρέπει να επιδεικνύεται προσοχή ανάλογα με τη φύση και τον βαθμό της αναπηρίας, καθώς και ανάλογα με την ηλικία και τις προκύπτουσες προσωπικές προδιαθέσεις. Το φύλο δεν επηρεάζει την ασφαλή χρήση του προϊόντος.

EN - Caution should be exercised according to the nature and severity of the disability, as well as to age and resulting personal aptitude. Gender does not affect the safe use of the product.

ES - Se debe tener precaución dependiendo de la naturaleza y el grado de la discapacidad, así como de la edad y las predisposiciones personales resultantes. El sexo no afecta el uso seguro del producto.

ET - Ettevaatust tuleb rakendada vastavalt puude laadile ja raskusastmele ning vastavalt vanusele ja sellest tulenevale isiklikule eelsoodumusele. Sugu ei mõjuta toote ohutut kasutamist.

FI - Varovaisuutta tulee noudattaa vamman laadun ja asteen sekä iän ja siitä johtuvien henkilökohtaisten ominaisuuksien mukaisesti. Sukupuolella ei ole vaikutusta tuotteen turvalliseen käyttöön.

FR - Il convient de faire preuve de prudence en fonction de la nature et de la gravité du handicap, ainsi que de l'âge et des aptitudes personnelles qui en découlent. Le sexe n'affecte pas la sécurité d'utilisation du produit.

HR - Treba biti oprezan u skladu s prirodom i stupnjem invaliditeta te u skladu s dobi i osobnim predispozicijama koje iz toga proizlaze. Spol nema utjecaja na sigurno korištenje proizvoda.

HU - Óvatosság szükséges a fogyatékosság természetétől és mértékétől, valamint az életkortól és az ebből eredő személyes hajlamoktól függően. A nem nem befolyásolja a termék biztonságos használatát.

IT - Adottare cautele adeguate alla natura e alla gravità della disabilità, nonché in base all'età e alle predisposizioni personali derivanti. Il sesso (ad es. maschile, femminile) non influisce sull'uso sicuro del prodotto.

LT - Reikėtų būti atsargiems, atsižvelgiant į negalios pobūdį ir sunkumą, taip pat į amžių ir iš to kylančias asmenines savybes. Lytis neturi įtakos saugiam produkto naudojimui.

LV - Ievērojiet piesardzību atkarībā no invaliditātes rakstura un pakāpes, kā arī vecuma un no tā izrietošās personīgās piemērotības. Dzimums neietekmē drošu produkta lietošanu.

NL - Voorzichtigheid is geboden afhankelijk van de aard en de ernst van de handicap en afhankelijk van de leeftijd en daaruit voortvloeiende persoonlijke predisposities. Geslacht heeft geen invloed op het veilige gebruik van het product.

PL - Należy zachować ostrożność stosownie do charakteru i stopnia niepełnosprawności oraz stosownie do wieku i wynikających z tego predyspozycji personalnych. Płeć pozostaje bez wpływu na bezpieczne korzystania z produktu.

PT - A precaução deve ser exercida de acordo com a natureza e a gravidade da deficiência e de acordo com a idade e a predisposição pessoal resultante. O género não afecta a utilização segura do produto.

RO - Se recomandă prudență în funcție de natura și gradul de dizabilitate, precum și de vârstă și de predispozițiile personale rezultate. Sexul nu afectează utilizarea în siguranță a produsului.

SK - Je potrebné zachovať opatrnosť zodpovedajúcu typu a úrovni znevýhodnenia a tiež primeranú veku a z neho vyplývajúcich osobných predispozícií. Pohlavie nemá vplyv na bezpečné používanie produktu.

SL - Ravnati je treba previdno glede na naravo in resnost invalidnosti ter glede na starost in osebne predispozicije posameznika. Spol ne vpliva na varnost uporabe izdelka.

SQ - Duhet të merret kujdes në përputhje me natyrën dhe shkallën e paaftësisë dhe me moshën dhe predispozitat personale që rrjedhin prej saj. Gjinia nuk ka ndikim në përdorimin e sigurt të produktit.

SR - Potrebno je biti oprezan u skladu sa prirodom i stepenom invaliditeta, kao i u skladu sa starosnom dobi i ličnim predispozicijama koje iz toga proizilaze. Pol ne utiče na bezbedno korišćenje proizvoda.

SV - Försiktighet ska iakttas beroende på funktionsnedsättningens art och grad samt på ålder och åldersrelaterade personliga förutsättningar. Kön påverkar inte säker användning av produkten.

UA - Будьте обережні, зважаючи на характер та ступінь інвалідності, а також на вік та відповідні індивідуальні особливості. Стать не впливає на безпеку використання виробу.

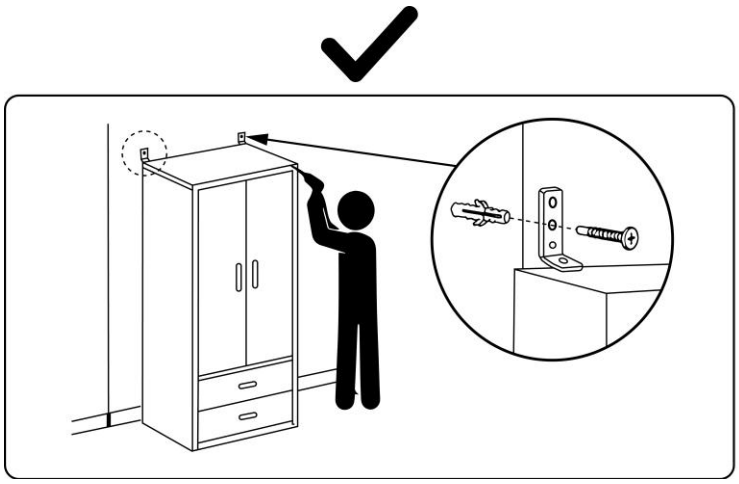

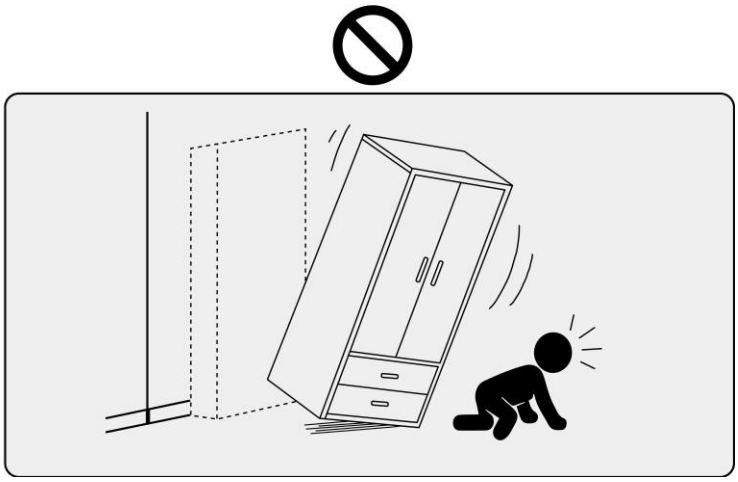

AR -

يجب تثبيت المنتج على الحائط لمنع انقلابه وبالتالي حماية صحة المستخدم وممتلكاته.

BG - Продуктът трябва да бъде закрепен към стената, за да се предотврати преобръщането му и по този начин да се защитят здравето и имуществото на потребителя.

CZ - Výrobek je nutné připevnit ke stěně, aby se zabránilo jeho převrácení, a tím bylo chráněno zdraví a majetek uživatele.

DE - Das Produkt muss an der Wand befestigt werden, um ein Umfallen zu verhindern

und so die Gesundheit und das Eigentum des Benutzers zu schützen.

ΕΛ - Το προϊόν πρέπει να στερεώνεται στον τοίχο για να αποτραπεί η ανατροπή του, προστατεύοντας έτσι την υγεία του χρήστη και την περιουσία του.

EN - The product requires wall mounting to prevent tipping over, thus protecting the user's health and property.

ES - Es necesario fijar el producto a la pared para evitar que se vuelque y proteger así la salud y la propiedad del usuario.

ET - Toode tuleb kinnitada seina külge, et vältida selle ümberminekut ja seega kaitsta kasutaja tervist ja vara.

FI - Tuote on kiinnitettävä seinään kaatumisen estämiseksi ja siten käyttäjän terveyden ja omaisuuden suojaamiseksi.

FR - Le produit doit être fixé au mur afin d'éviter qu'il ne tombe et de protéger ainsi la santé et les biens de l'utilisateur.

HR - Proizvod mora biti pričvršćen na zid kako bi se spriječilo njegovo prevrtanje i time zaštitilo zdravlje i imovinu korisnika.

HU - A terméket a falhoz kell rögzíteni, hogy megakadályozza a termék leesését, és így védje a felhasználó egészségét és tulajdonát.

IT - Il prodotto deve essere fissato alla parete per evitare che cada e quindi per proteggere la salute e il patrimonio dell'utente.

LT - Gaminį būtina pritvirtinti prie sienos, kad jis nenuvirstų ir taip būtų apsaugota naudotojo sveikata ir turtas.

LV - Izstrādājumam jābūt piestiprinātam pie sienas, lai tas neapgāztos, un tādējādi lai aizsargātu lietotāja veselību un īpašumu.

NL - Het product moet aan de muur worden bevestigd om te voorkomen dat het omvalt en zo de gezondheid en eigendommen van de gebruiker te beschermen.

PL - Wyrób wymaga przymocowania do ściany w celu zabezpieczenia przed przewróceniem się, a tym samym w celu ochrony zdrowia i mienia użytkownika.

PT - O produto deve ser fixado à parede para evitar a sua queda e, assim, proteger a saúde e os bens do utilizador.

RO - Produsul trebuie să fie fixat pe perete pentru a preveni căderea și pentru a proteja astfel sănătatea și proprietatea utilizatorului.

SK - Výrobok musí byť pripevnený k stene, aby sa zabránilo jeho prevráteniu, a tým sa chránilo zdravie a majetok používateľa.

SL - Izdelek je treba pritrditi na steno, da se prepreči prevrnitev pohištva in s tem zaščiti zdravje in premoženje uporabnika.

SQ - Produkti duhet të fiksohet në mur për të parandaluar rrëzimin e tij, dhe kështu për të mbrojtur shëndetin dhe pronën e përdoruesit.

SR - Proizvod mora biti pričvršćen za zid kako bi se sprečilo prevrtanje, a samim tim u cilju zaštite zdravlja i imovine korisnika.

SV - Produkten måste fästas i väggen för att förhindra att den välter och därmed skydda användarens hälsa och egendom.

UA - З метою захисту від перекидання та, відповідно, для безпеки здоров'я та майна користувача, виріб необхідно закріпити на стіні.

Service • Assistenza • Dienstverlening • Serwis Servis • Szerviz • Сервисная служба

Name • Nom • Nome • Naam • Nazwa • Jméno • Názov • Név • Denumire • İsim • Название	
Nr. • No. • N° • Номер • Č • Sz	
Typ • Type • Tip • Típus • Tipo • Тип	

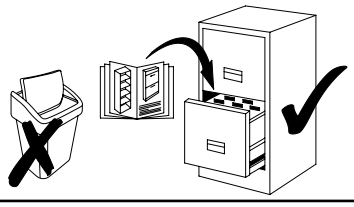

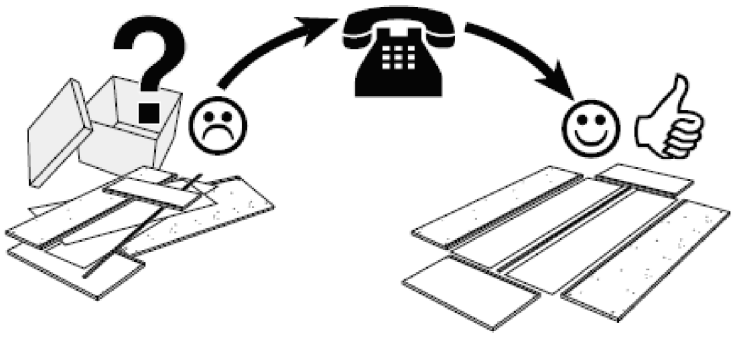

CODE	DIMENSIONS	Qty
142655	804x344x15	2
329444	737x348x18	1
329445	737x348x18	1
42206	704x296x15	2
632812	797x348x15	2
021716	814x716x2	1

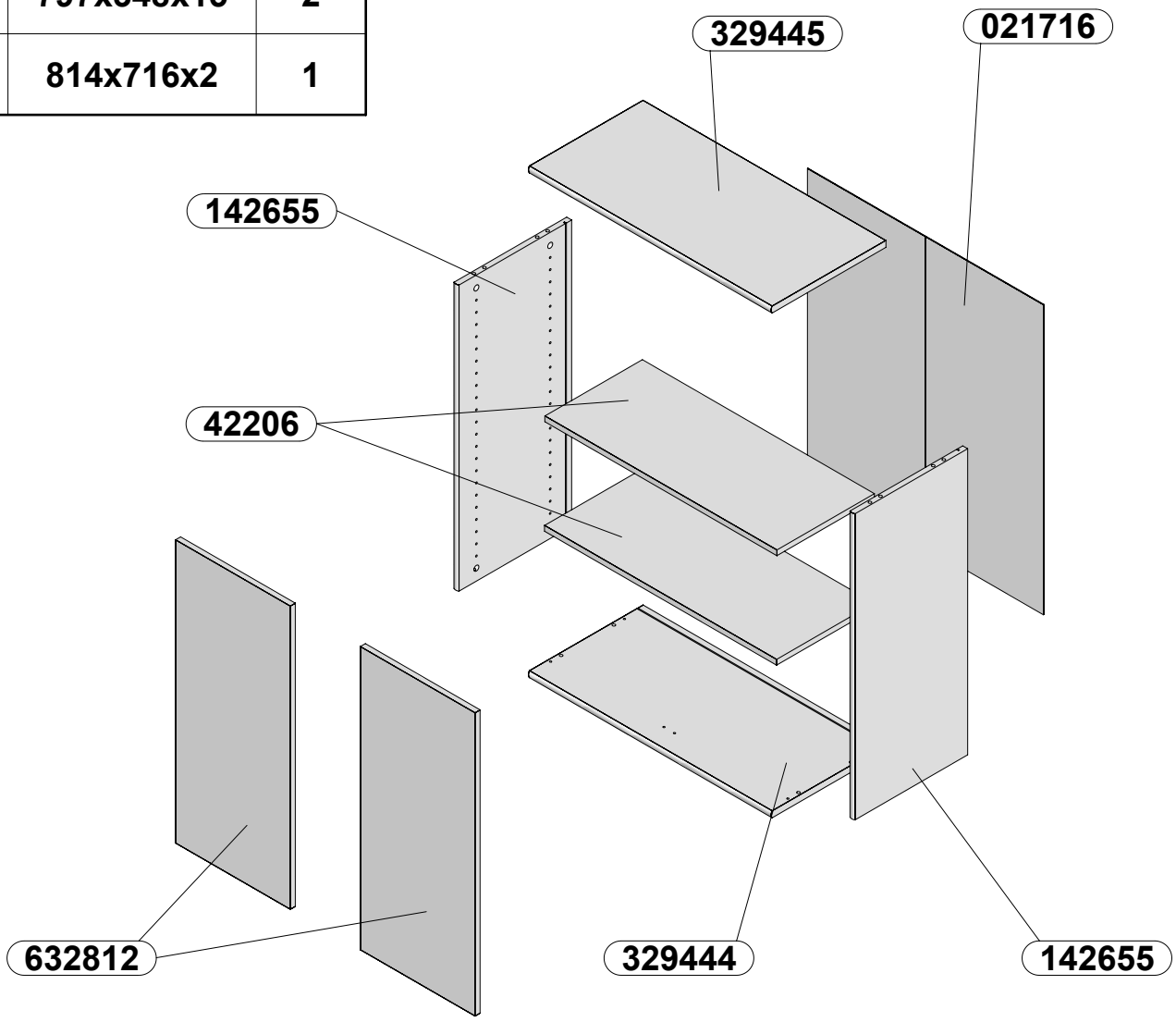

8x **S70969** *Ø8x28* 	**8x** **S30211** 	**8x** **S30212** *Ø15x12* 	**2x** **S30106** *Ø3.5x15* 
4x **S34654** *Ø4x24* 	**2x** **S31298** *Ø4x15* 	**2x** **S30157** *Ø4x30* 	**4x** **S32382** 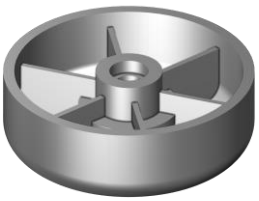
8x **S30978** 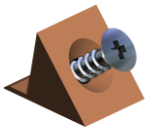	**8x** **S30337-23** 	**2x** **S36106** 	
1x **S30577** 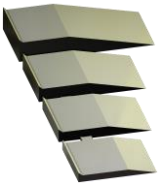	**2x** **S36586** 		**1x** **S30231** 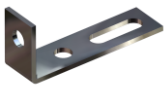
4x **S3-S34611** 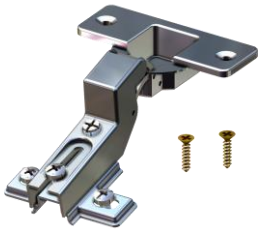		**1x** **S36628-80** *Ø10x50,* *Ø5x80* 	

1

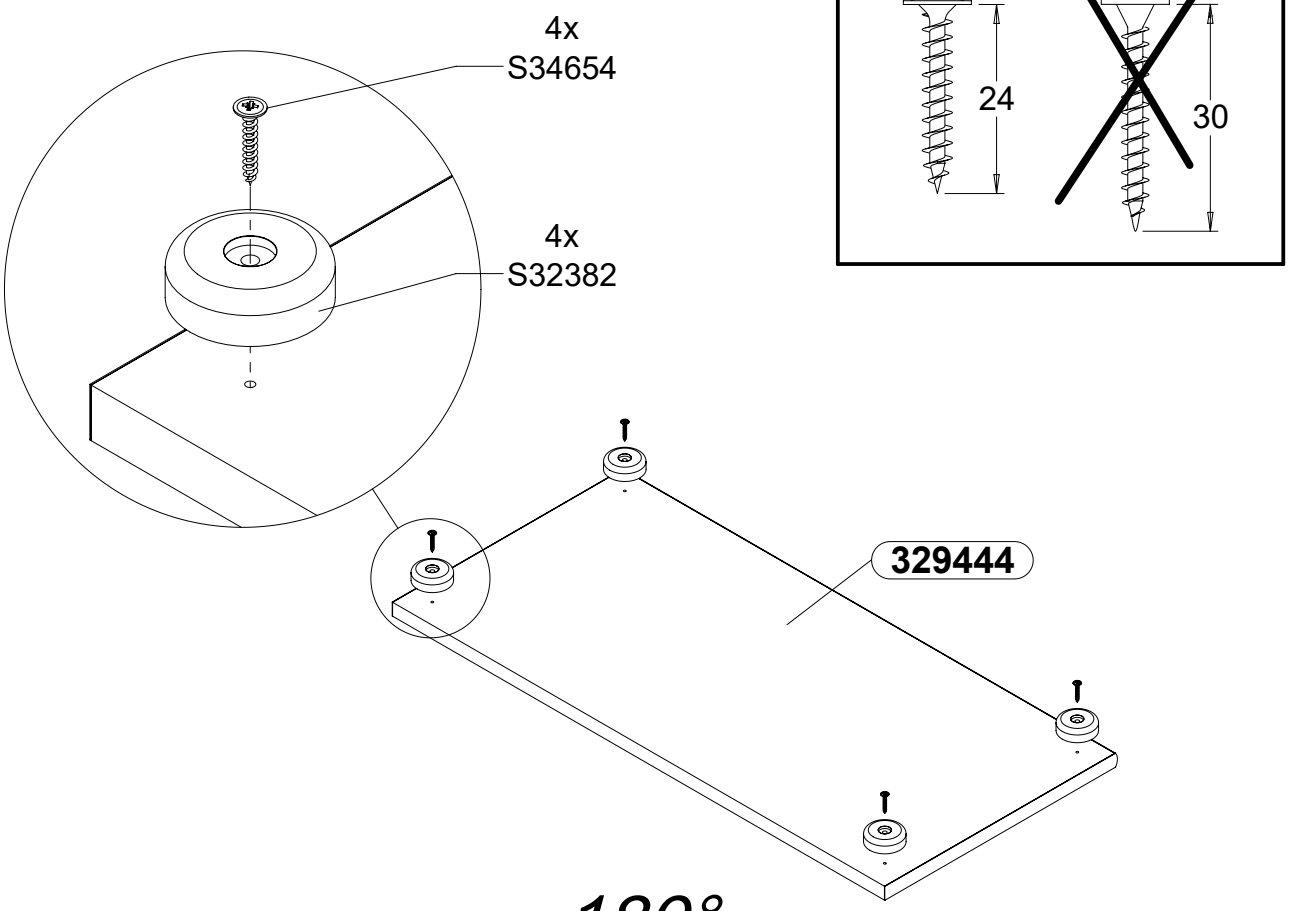
4x
S34654
4x
S32382
329444
24
30

180°

2

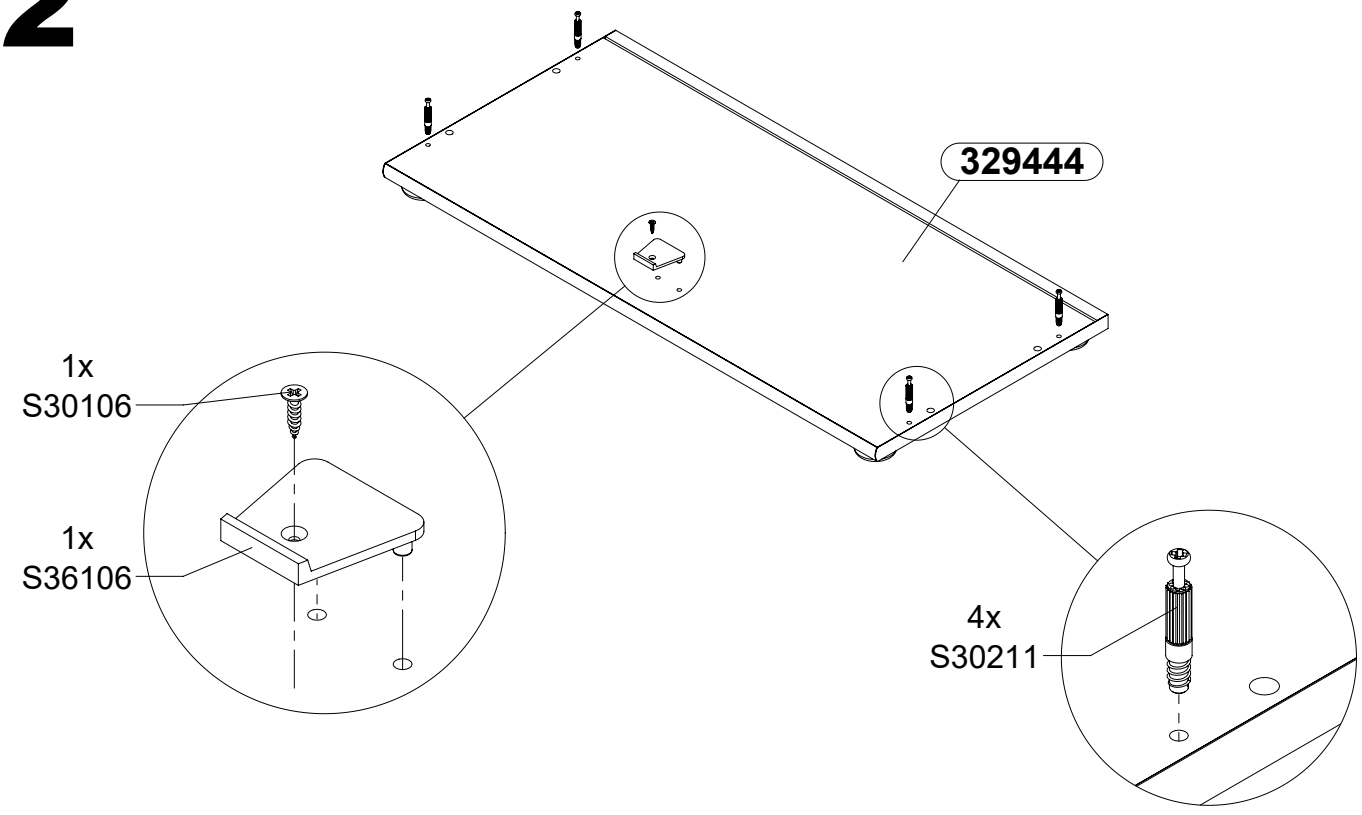
329444
1x
S30106
1x
S36106
4x
S30211

3

2x

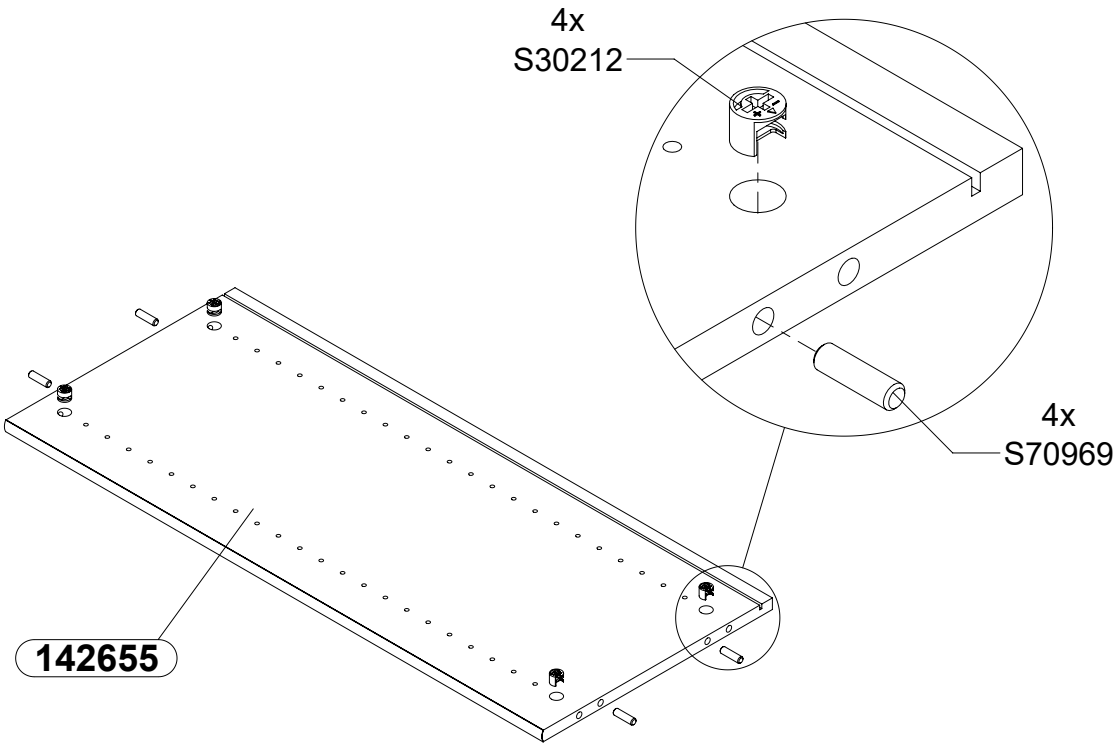

4

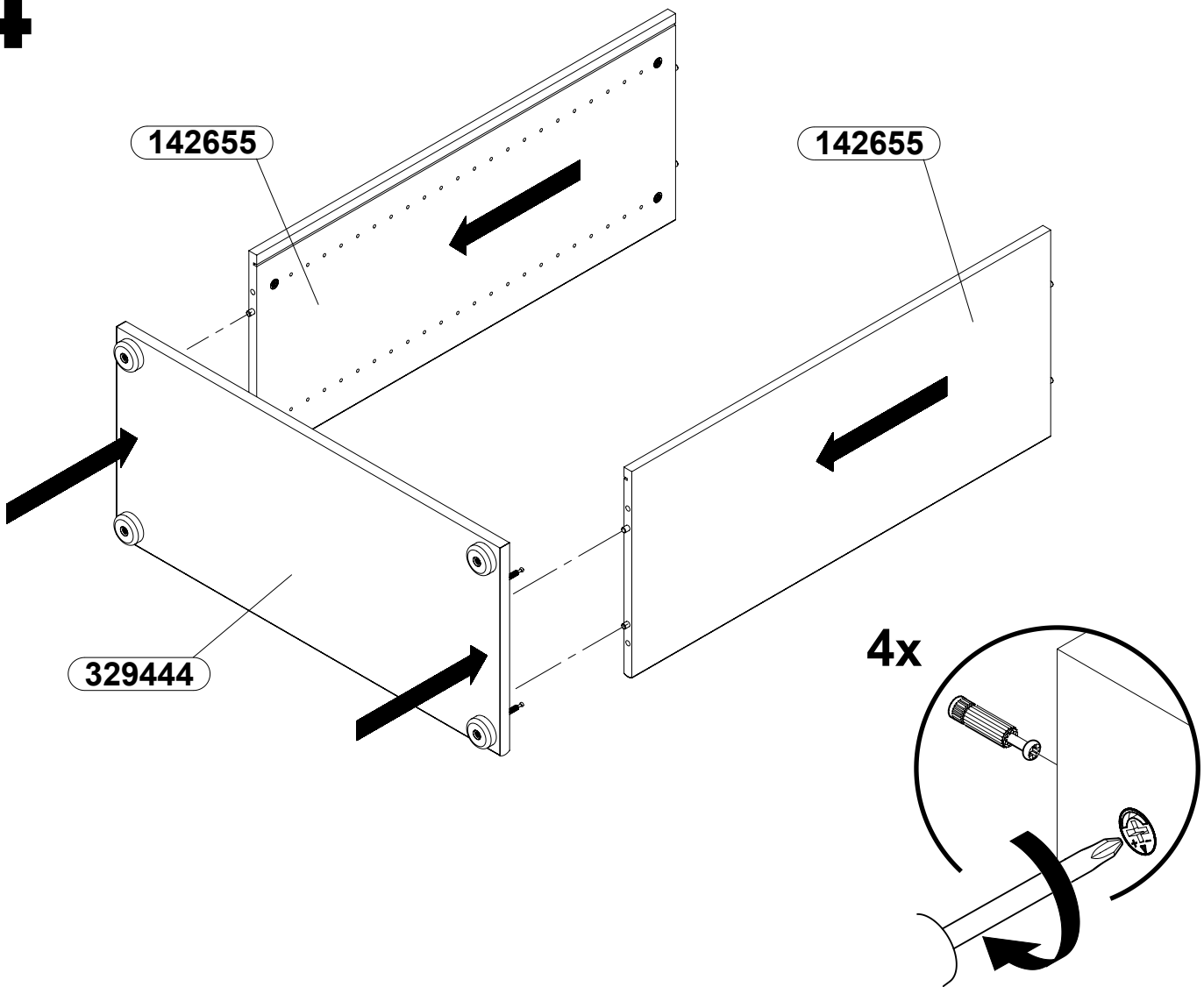

5

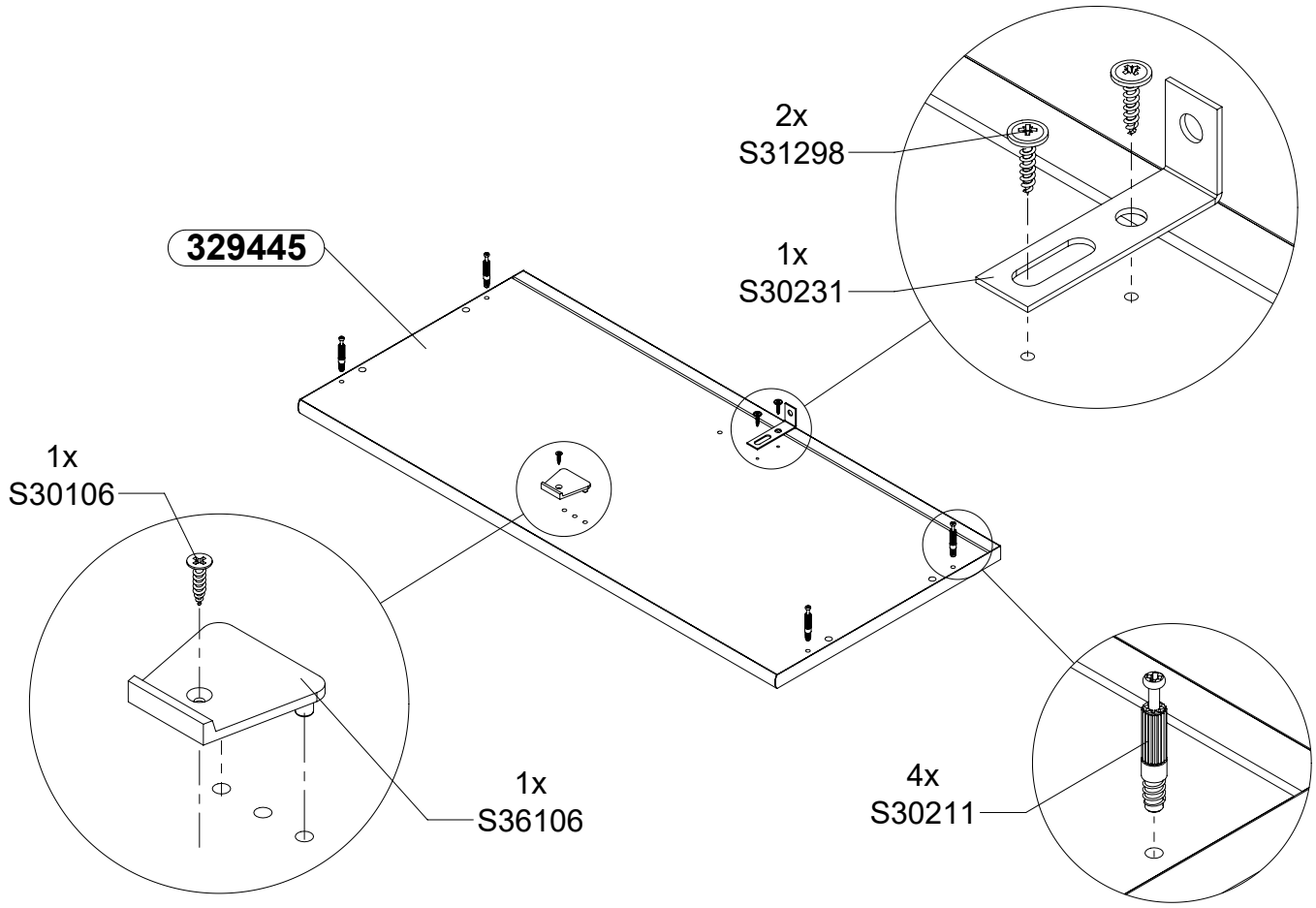
2x
S31298
329445
1x
S30231
1x
S30106
1x
S36106
4x
S30211

6

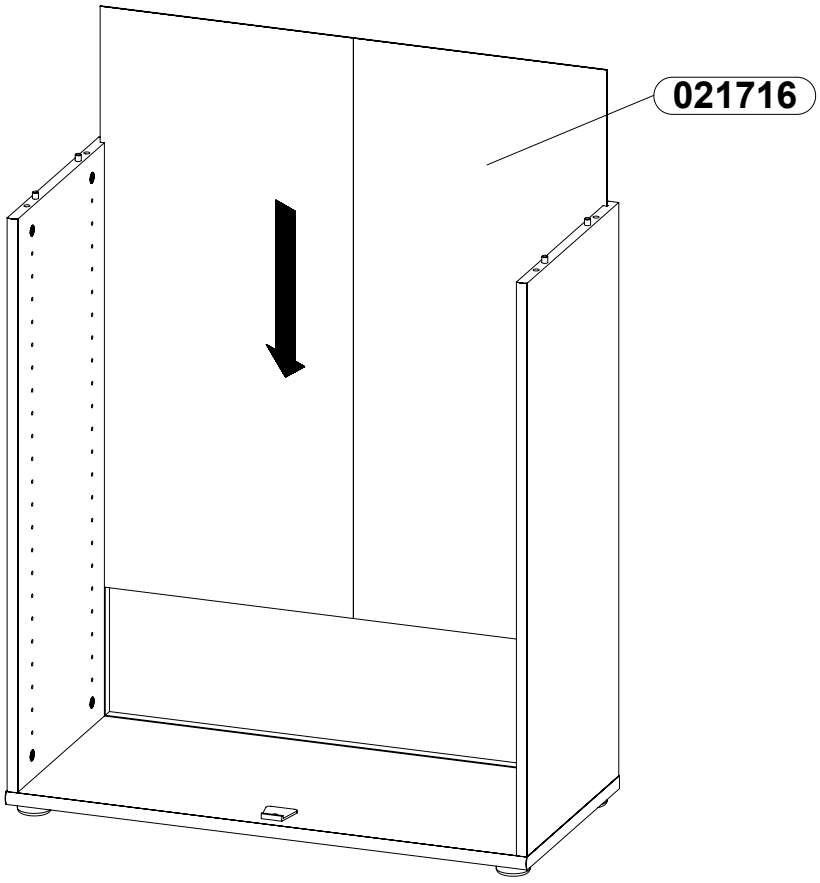
021716

7

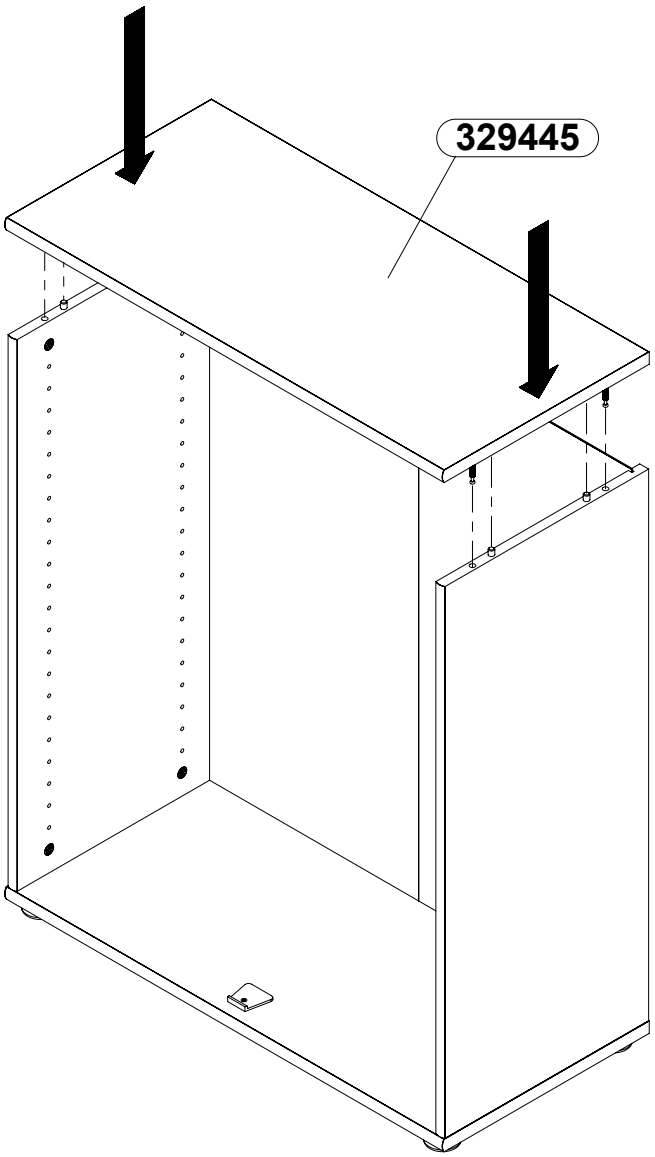

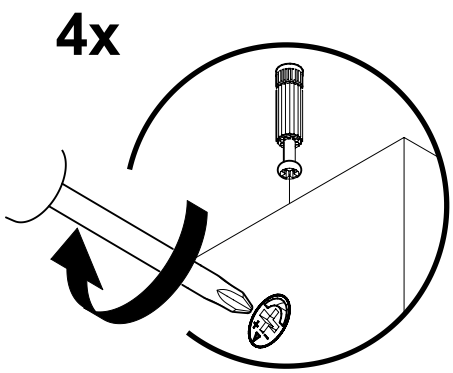

8

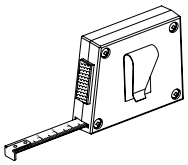

a = b

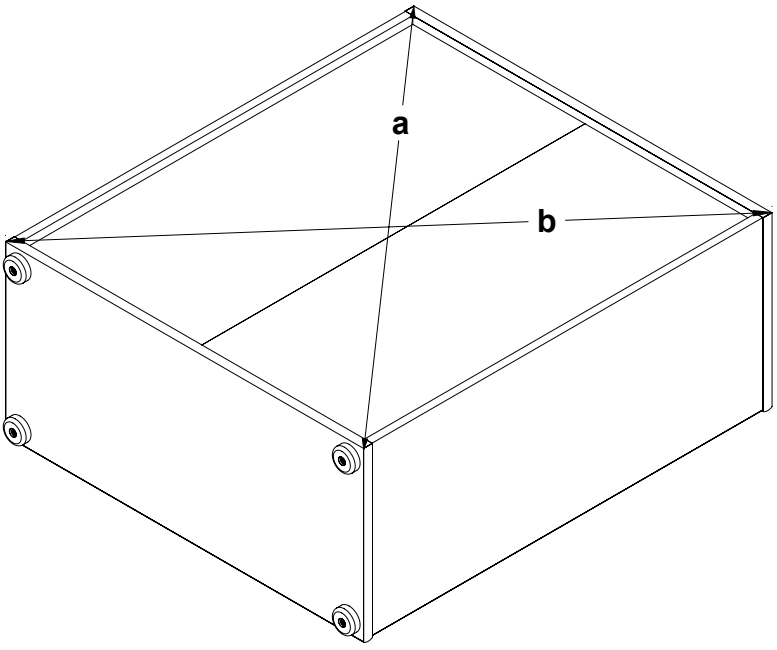

AR - الصحيح غير التركيب عواقب

BG - Последици от неправилния монтаж

CZ - Důsledky nesprávné montáže

DE - Folgen einer fehlerhaften Montage

EL - Συνέπειες λανθασμένης συναρμολόγησης

EN - Consequences of incorrect assembly

ES - Consecuencias de un montaje incorrecto

ET - Vale kokkupaneku tagajärjed

FI - Virheellisen asennuksen seuraukset

FR - Conséquences d'un montage incorrect

HR - Posljedice nepravilne montaže

HU - A helytelen összeszerelés következményei

IT - Conseguenze di un montaggio errato

LT - Netinkamo surinkimo pasekmės

LV - Nepareizas montāžas sekas

NL - Gevolgen van onjuiste montage

PL - Skutki błędnego montażu

PT - Consequências de uma montagem incorreta

RO - Consecințele montajului incorect

SK - Dôsledky nesprávnej montáže

SL - Posledice nepravilne montaže

SQ - Pasojat e montimit të gabuar

SR - Последице неправилне монтаже

SV - Konsekvenser av felaktig montering

UA - Наслідки неправильного монтажу

a=b

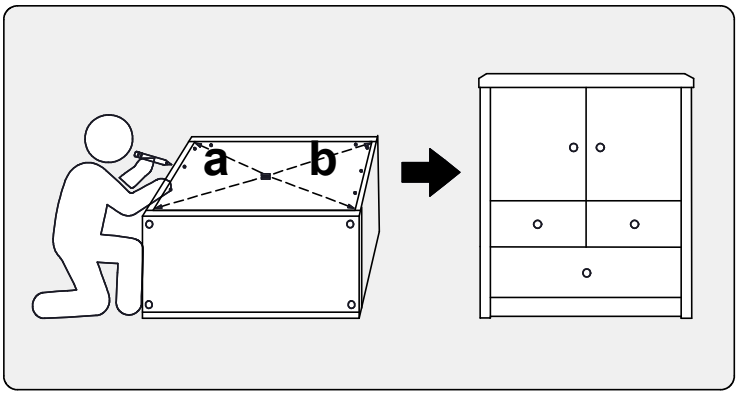

a≠b

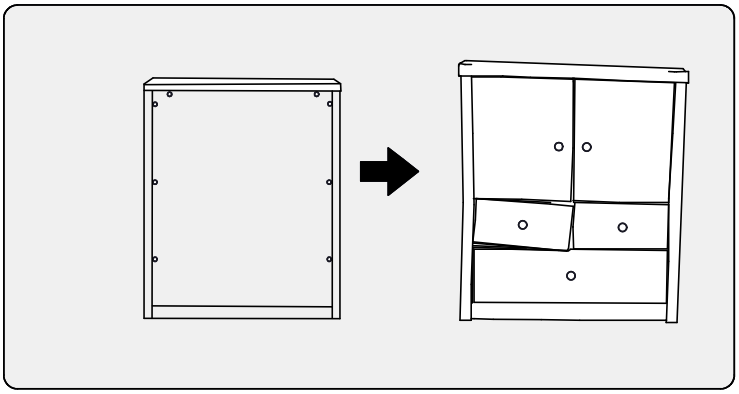

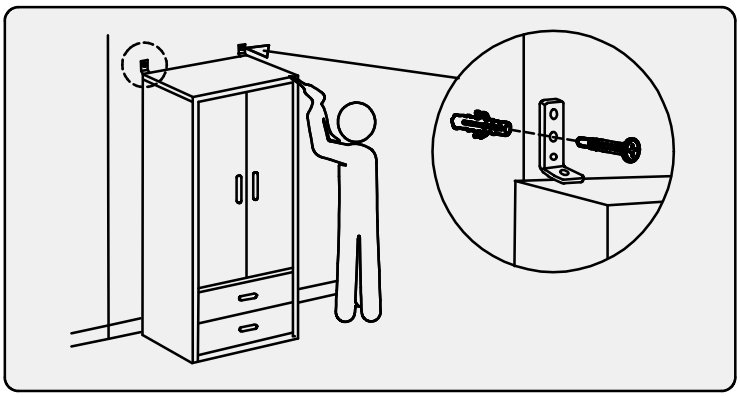

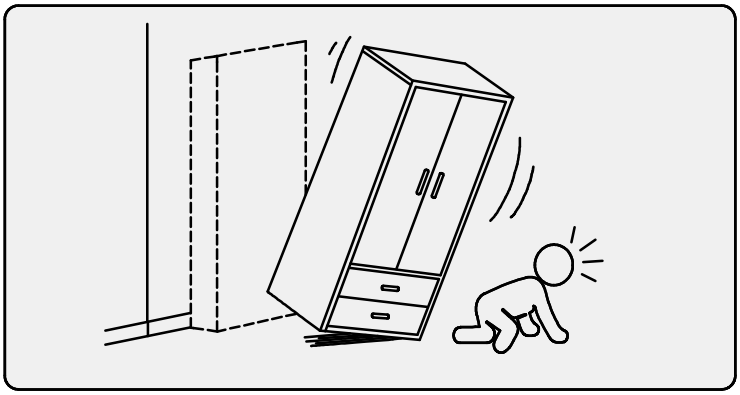

9

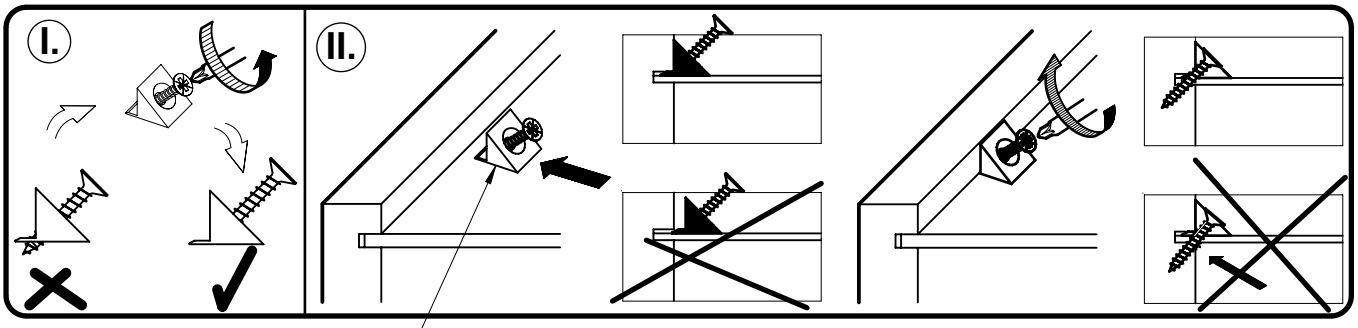

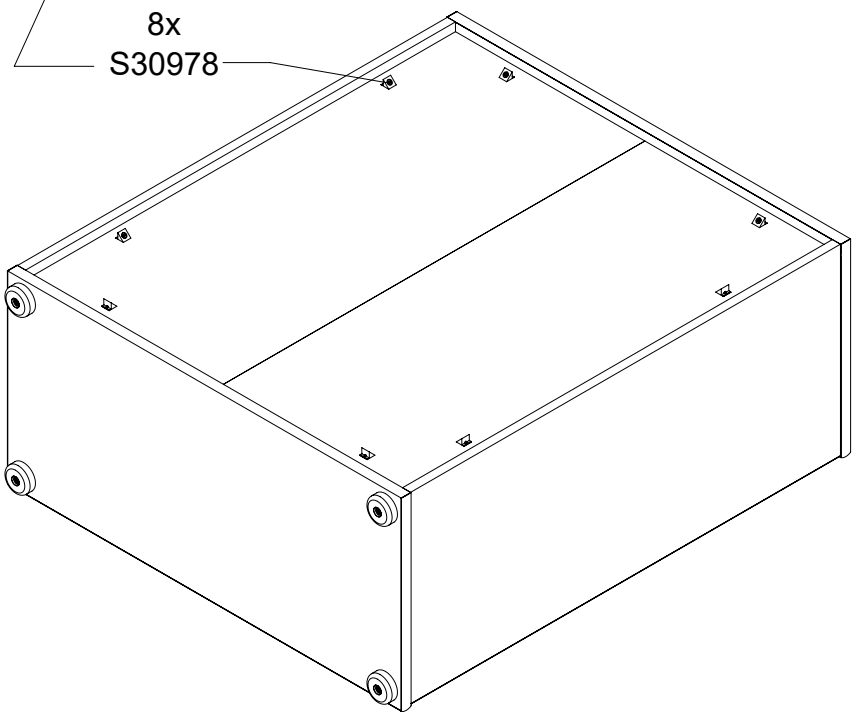

10

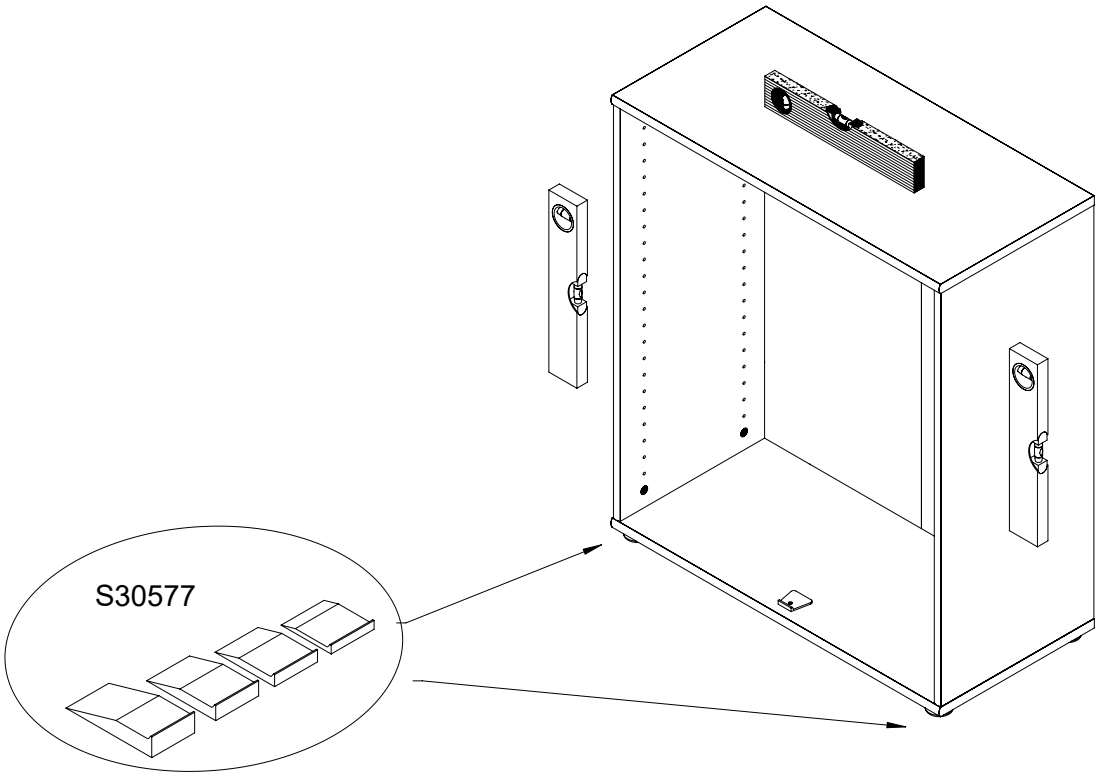

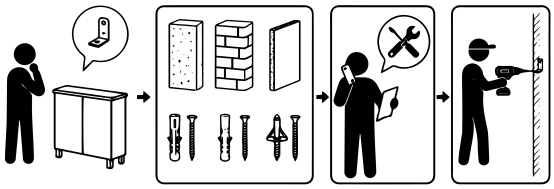

AR- قبل تعليق الأثاث أو تثبيته على الحائط لمنعه من الانقلاب، تحقق أولاً من نوع الحائط ومتانته. اختر مسامير التثبيت والبراغي المناسبة لنوع الحائط. في حال وجود أي شك، يرجى الإتصال بمُختص. يجب أن تتم عملية التركيب بواسطة شخص مؤهل. ملاحظة! إذا كانت سدادات التمدد والبراغي مرفقة مع المنتج، فهي مخصصة حصريًا للاستخدام مع الجدران المصنوعة من مواد صلبة ومتجانسة.

BG - Преди да закачите мебела, или преди да го прикрепите към стената (за да се предотврати падането), проверете предварително вида и силата на стената. Използвайте дюбели и винтове подходящи за вида на стената. В случай на съмнение, консултирайте се със специалист. Монтажът трябва да бъде извършен от компетентно лице. ВНИМАНИЕ!!! Ако с продукта са доставени дюбели и винтове, те са предназначени единствено за стени, изработени от твърди и еднородни материали.

CZ - Před zavěšením nábytku nebo jeho připevněním ke zdi (za účelem zajištění před převrácením) dříve zkontrolujte druh a odolnost stěny. Vyberte k druhu stěny vhodné hmoždinky a šrouby. V případě pochybností kontaktujte specialistu. Montáž musí být provedena kompetentní osobou. POZOR!!! Pokud jsou k výrobku přiloženy hmoždinky se šrouby, jsou určeny jen a výhradně do stěn zhotovených z masivních a homogenních materiál

DE - Bevor Sie ein Möbelstück an einer Wand aufhängen oder befestigen (um es gegen Umkippen zu sichern), prüfen Sie Art und Tragfähigkeit der Wand. Wählen Sie die für die Wand geeigneten Dübel und Schrauben. Im Zweifelsfall kontaktieren Sie bitte einen Fachmann. Die Montage muss durch eine sachkundige Person ausgeführt werden. ACHTUNG!!! Wenn der Ware Dübel und Schrauben beiliegen, sind sie ausschließlich zur Anwendung an Wänden aus massiven und einheitlichen Materialien bestimmt.

EL - Πριν κρεμάσετε το έπιπλο ή το στερεώσετε στον τοίχο για να μην ανατραπεί, ελέγξτε πρώτα τον τύπο και την αντοχή του τοίχου. Επιλέξτε ούπα και βίδες κατάλληλες για τον τύπο του τοίχου. Εάν έχετε αμφιβολίες, επικοινωνήστε με έναν ειδικό. Η εγκατάσταση πρέπει να πραγματοποιείται από αρμόδιο άτομο. ΣΗΜΕΙΩΣΗ! Αν μαζί με το προϊόν παρέχονται βύσματα επέκτασης με βίδες, αυτά προορίζονται αποκλειστικά και μόνο για τοίχους κατασκευασμένους από συμπαγή και ομοιογενή υλικά.

EN - Before suspending or fixing furniture to the wall (in order to prevent falling over), check the type and strength of the wall. Select wall plugs and screws appropriate for the given type of the wall. In the case of doubts, contact a specialist. The installation must be performed by a competent person. WARNING!!! If the rawlplugs with screws are attached to the product, then they are intended only for walls made of solid and homogeneous materials.

ES - Antes de colgar o fijar el mueble en el muro (a fin de proteger contra el vuelco del mueble), compruebe de antemano la naturaleza y la resistencia de la pared. Seleccione tacos y tornillos adecuados para el tipo de la pared. En caso de duda, consulte a un especialista, debiendo efectuar este montaje una persona competente. ATENCIÓN!!! En caso el producto esté acompañado de tacos y tornillos, éstos se destinan solamente a los muros hechos con materiales sólidos y homogéneos.

ET - Enne mööbli riputamist või kinnitamist seinale (ümbermineku tõkestamiseks), tuleks enne uurida seina olemust ja tugevust. Paigaldada tüüblid ja kruvid vastavalt seinale. Kahtluse korral konsulteeruda spetsialistiga. Paigaldus tuleb teostada pädeva isiku poolt. TÄHELEPANU!!! Kui toodega on kaasas tüüblid kruvidega on need mõeldud ainult tahkete ja homogeensest materjalidest valmistatud seintele.

FI - Seinien kantavuus ja tyyppi on aina tarkistettava ennen kuin kalusteita aletaan kiinnittää tai ripustaa seinään kaatumisen estämiseksi. Valitse kiinnitysruuvit ja tulpat seinätyypin mukaan. Epäselvissä tapauksissa ota yhteys asiantuntijaan. Asennuksen saa suorittaa vain pätevä ammattilainen.VAROITUS!!! Tuotteen mukana tulevat ruuvit ja tulpat ovat tarkoitettu vain kiinteisiin seiniin käytettäviksi.

FR - Avant de suspendre le meuble ou de le fixer au mur (dans le but d'éviter un renversement), vérifiez au préalable le type et la résistance du mur. Utilisez les chevilles et les vis adaptées au type de mur. En cas de doute, veuillez contacter un spécialiste. Le montage doit être réalisé par une personne compétente. ATTENTION!!! Si l'ensemble contient des chevilles avec des vis, elles sont adaptées uniquement pour les murs constitués de matériaux pleins et homogènes.

HR - Prije kačenja nameštaja ili montaže na zidu (u cilju zaštite od prevtranja), provjerite vrstu zida i njegovu otpornost. Izaberite odgovarajuće šarafove i uvijače za određenu vrstu zida. U slučaju nejasnoća, kontaktirajte stručnjaka. Montažu treba vršiti stručno lice. PAŽNJA !!! Ako uz proizvod su uključeni šarafovi, znači to da su oni namjenjeni samo za zidove napravljene od jedne vrste materijala.

HU - A bútor felfüggesztése illetve falhoz való rögzítése (megakadályozván ezzel eldőlésének lehetőségét) előtt ellenőrizze a fal fajtáját és szilárdságát. Megfelelő, a falhoz illő tipliket és csavarokat használjon. Ha kétsége támadna, konzultáljon szakemberrel. A felszerelést csakis egy hozzáértő szakember végezheti el. FIGYELEM!!! Ha a termékhez tipliket és csavarokat mellékeltünk, akkor ezeket csakis tömör és homogén anyagból készült falakhoz szabad használni.

IT - Prima di appendere i mobili, oppure attaccarli al muro (per proteggerli da ribaltamenti), verifica prima la tipologia e resistenza del muro. Scegli i tasselli e viti piu adatti per il tipo di muro. In caso di dubbi contattare uno specialista. Il montaggio deve essere fatto da una persona competente. ATTENZIONE!!!Se viti e tasselli sono inclusi nell'offerta, essi sono utilizzabili solamente per i muri fatti di un certo tipo di materiale.

LT - Norint pakabinti baldus (arba pritvirtinti prie sienos), reikia patikrinti sienos kokybę ir stiprumą. Reikia pasirinkti varžtus tinkamus sienos tipui. Kilus klausimams raginame kreiptis į specialistus. Montavimą turi atlikti kompetentingas asmuo. DĖMESIO!!! Varžtai pateikti su baldais yra skirti tik vientisų medžiagų pastatytams sienams.

LV - Pirms pakarat, piestiprināt mēbeli pie sienas (lai to aizsargātu pret apgāšanos), pārbaudiet sienas veidu un nestspēju. Izvēlieties sienas veidam atbilstošus dībeļus un skrūves. Šaubu gadījumā sazinieties ar speciālistu. Montāža jāveic kvalificētai personai. UZMANĪBU!!! Ja izstrādājumam ir pievienoti dībeļi ar skrūvēm, tie ir paredzēti tikai un vienīgi sienām, kas izgatavotas no cietiem un viendabīgiem materiāliem.

NL - Voordat u het meubel ophangt of bevestigt tegen de muur (om het te beschermen tegen omvallen) dient u het type en de duurzaamheid van deze muur na te kijken. Maak gebruik van pluggen en schroeven die geschikt zijn voor het type muur. Neem in geval van twijfels contact op met een specialist. De assemblage dient te worden uitgevoerd door iemand met kennis van zaken. OPGELET!!! Indien u kunt kiezen uit bijgevoegde pluggen met schroeven, dan zijn deze uitsluitend bestemd voor muren van massieve, homogene materialen.

PL - Przed zawieszeniem mebla, lub przymocowaniem go do ściany (w celu zabezpieczenia przed przewróceniem), sprawdź wcześniej rodzaj i wytrzymałość ściany. Dobierz odpowiednie kołki i wkręty do rodzaju ściany. W przypadku wątpliwości skontaktuj się ze specjalistą. Montaż musi zostać wykonany przez osobę kompetentną. UWAGA!!! Jeżeli do wyrobu są dołączone kołki rozporowe z wkrętami, to są one przeznaczone tylko i wyłącznie do ścian wykonanych z litych i jednorodnych materiałów.

PT - Antes de pendurar ou fixar o móvel na parede (a fim de proteger contra a sua queda), verifique com antecedência a sua natureza e resistência. Selecione buchas e parafusos adequados para o tipo da parede. Em caso de dúvida, consulte um especialista. A montagem deve ser efetuado por uma pessoa competente. ATENÇÃO !!! Se o produto for acompanhado de buchas e parafusos, estes destinam-se só às paredes feitas com materiais sólidos e homogéneos.

RO - Înainte de suspendarea unei piese de mobilier sau atașarea acestuia la perete (pentru a preveni basculareа), verificați în prealabil tipul și gradul de rezistență a peretelui. Montați diblurile și șuruburile adecvate pentru tipul de perete. În caz de îndoiali, consultați un specialist. Instalarea trebuie să fie efectuată de către o persoană competentă. ATENŢIE!!! Dacă un produs este livrat împreună cu dibluri cu șuruburi, înseamnă că este proiectat sunt proiectate exclusiv pentru pereți realizați din materiale solide și omogene.

SK - Pred zavesením nábytku alebo jeho pripevnením na stenu (za účelom zaistenia pred prevrátením) predtým skontrolujte druh a odolnosť steny. Vyberte k druhu steny vhodné hmoždinky a skrutky. V prípade pochybností kontaktujte špecialistu. Montáž musí byť vykonaná kompetentnou osobou. POZOR!!! Pokiaľ sú k výrobku priložené hmoždinky so skrutkami, sú určené len a výhradne do stien zhotovených z masívnych a homogénnych materiálov.

SL - Pred montažo pohištva na steno ali pritrditve le-tega k steni (v cilju preprečitve, da se ne prevrne) prej preverite vrsto in močnost stene. Izberite vložke in vijake, ki odgovarjajo vrsti stene. V primeru dvomov se posvetujte s specialistom. Montažo sme opraviti izključno ustrezno kvalificirana oseba. POZOR!!! Če so k izdelku priloženi razporni vložki z vijaki, so le-ti namenjeni samo in izključno za montažo na stene, izdelane iz masivnih in homogenih materialov.

SQ - Para se të varni mobiljet ose t'i siguroni në mur për t'i parandaluar të rrëzohen, së pari kontrolloni llojin dhe qëndrueshmërinë e murit. Zgjidhni prizat murale dhe vidat e përshtatshme për llojin e murit. Nëse keni dyshime, kontaktoni një specialist. Instalimi duhet të kryhet nga një person kompetent. SHËNIM! Nëse me produktin furnizohen mbulesa zgjeruese me vida, ato janë të destinuara vetëm dhe ekskluzivisht për mure të bëra nga materiale të ngurta dhe homogjene.

SR - Pre vešanja nameštaja, ili pričvršćivanja ga do zida (radi osiguranja od prevrtanja), treba unapred proveriti vrstu i izdržljivost zida. Treba birati odgovarajuće eksere i vijke prema određenoj vrsti zida. U slučaju sumnje kontaktirati se sa stručnjakom. Montažu mora izvršiti kompetentno lico. NAPOMENA!!! Ukoliko uz proizvod priloženi su rastezni ekseri sa vijcima, to su oni namenjeni samo i isključivo za zidove izrađene iz čvrstih i jednorodnih materijala.

SV - Innan möbeln hängs upp eller förankras i väggen (så att den inte välter), kontrollera först hur väggen är uppbyggd och hur mycket den kan belastas. Välj sedan lämplig väggplugg och skruv. Om du är osäker ta kontakt med en specialist. Montage måste utföras av kompetent person. OBS!!! Om produkten levereras med väggplugg och skruv är de avsedda endast till väggar av kompakt homogent material.

UA - Перед підвішуванням меблів або їх кріпленням до стіни (з метою захисту від падінь) перевірте попередньо тип та міцність стіни. Підберіть відповідні типу стіни дюбелі та шурупи. При наявності сумнівів зв'яжіться зі спеціалістом. Монтаж повинен проводитися компетентною особою. УВАГА!!! Якщо до виробу додаються розпірні дюбелі з шурупами, вони призначаються виключно для стін з литих та однорідних матеріалів.

EN -To prevent the piece of furniture from falling over, please attach it permanently to the wall. / **DE -**Um ein Umkippen des Möbelstücks zu verhindern, muss es fix an der Wand befestigt werden. / **FR -**Pour éviter le basculement des meubles, fixer au mur de façon permanente. **/ ES -**Para evitar que se vuelquen los muebles, fíjelos permanentemente a la pared. **/ PL -**Aby zapobiec przewróceniu się mebla, należy na stałe przymocować go do ściany. / **RU -**Для предотвращения опрокидывания мебели ее надо прикрепить к стене. / **CZ -**Chcete-li zabránit převrácení nábytku, je potřeba ho trvalo připevniť ke stěně. / **SK -**Ak chcete zabrániť prevráteniu nábytku, je potrebné ho trvalo pripevniť ku stene. **HU -**A bútorok felborulásának megelőzése érdekében tartósan rögzítse a falhoz. / **BG -**За да се предотврати преобръщане на мебелите е необходимо да се прикрепят към стената. / **TR -**Mobilyanin devrilmemesi için, kalici olarak duvara aparatlariyla monte edilmesi tavsiye edilir. / **P -**Para evitar tombamento móveis permanentemente anexá-lo a parede. / **SLO -**Da bi preprečili prevračanje pohištva za trajno pritrditev na steno. / **NL -**Om kantelen te voorkomen over meubels permanent te bevestigen aan de muur. /**SRB -**Да бисте спречили превртања намештаја трајно причвршћивање на зид. / **RO -**Pentru a preveni desprinderea pieselor de mobilier, va rugam sa le fixati corespunzator pe perete. **HR -**Da biste spriječili prevrtanja namještaja trajno ga pričvrstiti na zid. / **S -**För att förhindra att välta möbler att permanent fästa den pa väggen. / **I -**Per evitare che si rovesci sopra i mobili in modo permanente attaccarlo al muro. / **UKR -**Для запобігання перекидання меблів потрібно прикріпити їх до стіни. / **LT -**Kad baldas neapvirstu reikia pritvirtinti jį prie sienos. / **LV -**Lai novērstu mēbeļu apgāšanos, tai pastāvīgi jābūt piestiprinātai pie sienas. / **EST -**Toote ümberkukkumise vältimiseks kinnitage see seina külge.

11

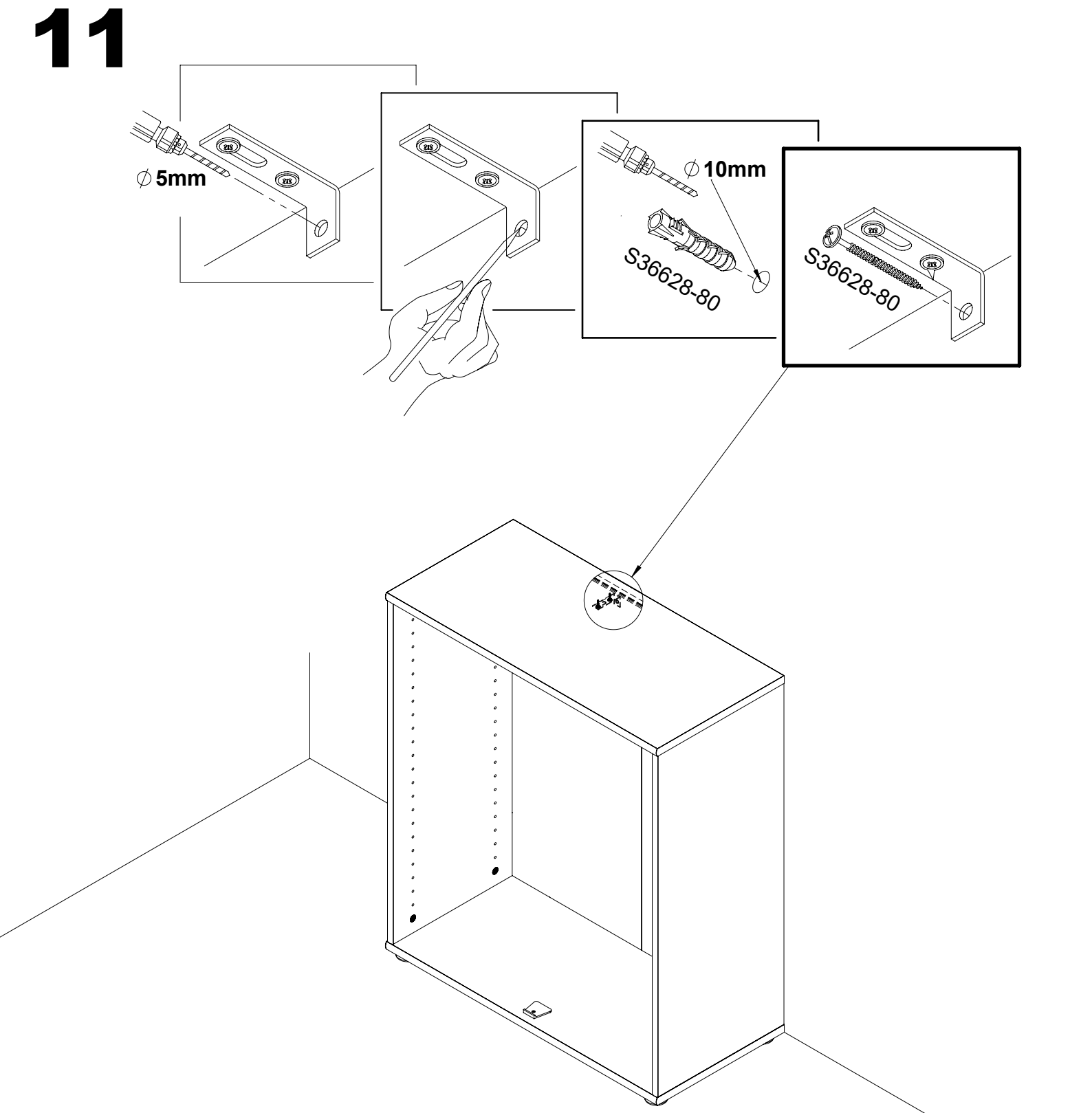

12

2x

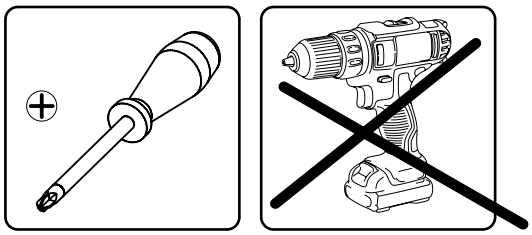

AR - الأبواب ضبط

BG - Регулиране на вратите

CZ - Seřízení dveří

DE - Einstellung der Türen

EL - Ρύθμιση θυρών

EN - Door adjustment

ES - Ajuste de las puertas

ET - Uste reguleerimine

FI - Ovien säätö

FR - Réglage des portes

HR - Podešavanje vrata

HU - Ajtók beállítása

IT - Regolazione delle ante

LT - Durelių reguliavimas

LV - Durvju regulēšana

NL - Afstelling van de deuren

PL - Regulacja drzwi

PT - Ajuste das portas

RO - Reglarea ușilor

SK - Nastavenie dverí

SL - Nastavitev vrat

SQ - Rregullimi i dyerve

SR - Подешавање врата

SV - Justering av dörrar

UA - Регулювання дверей

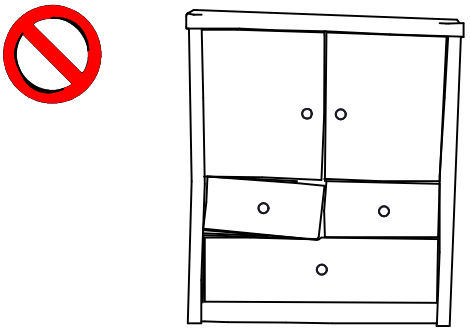



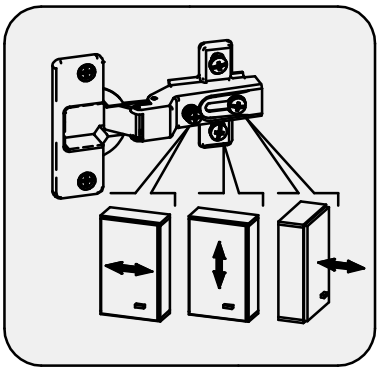

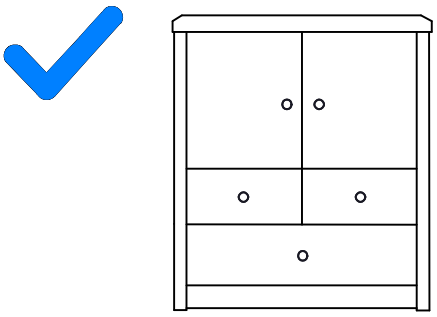

13

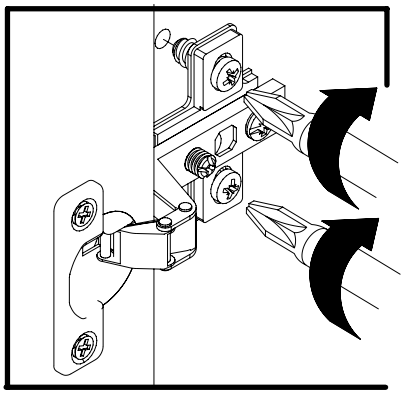

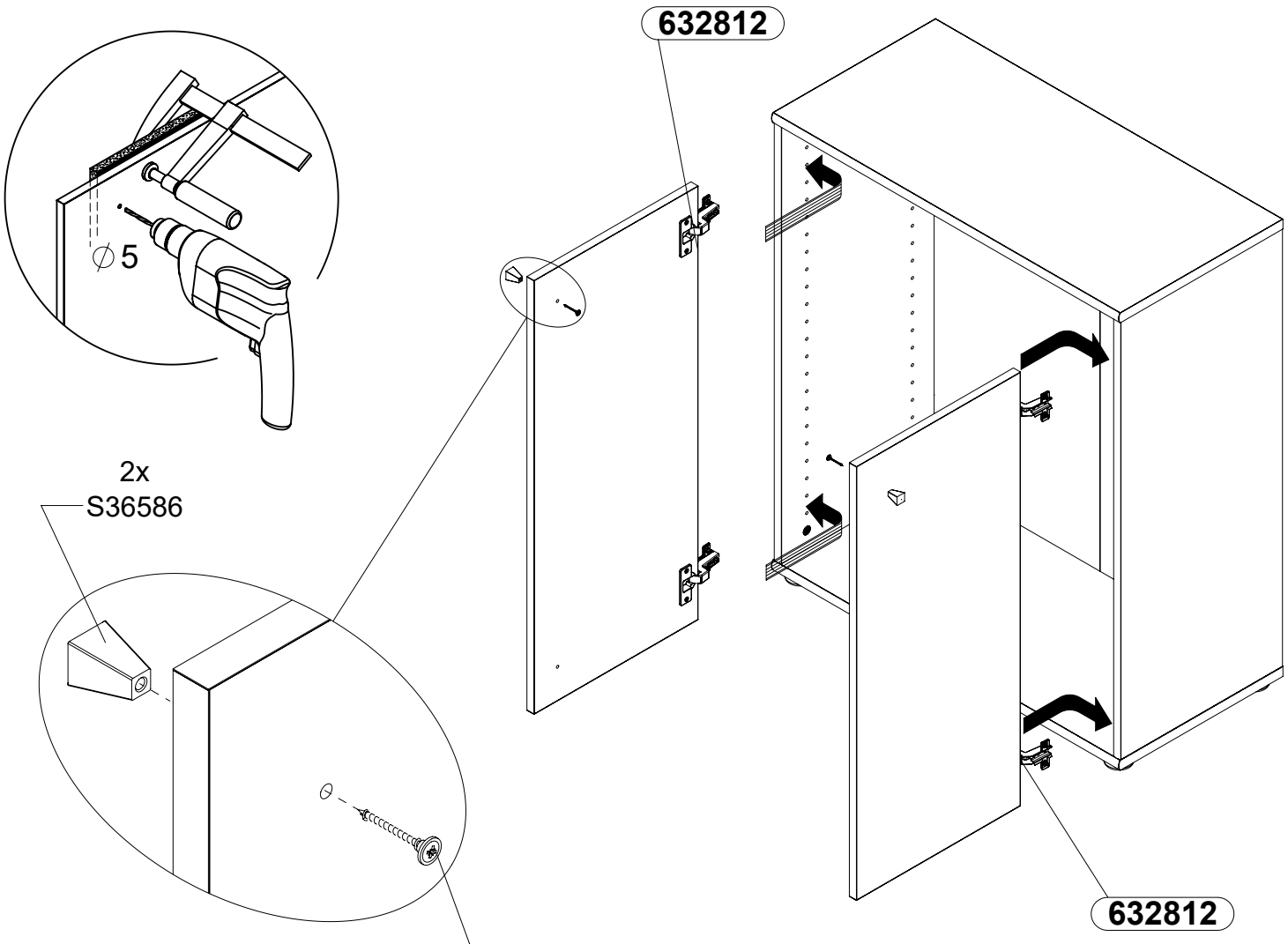

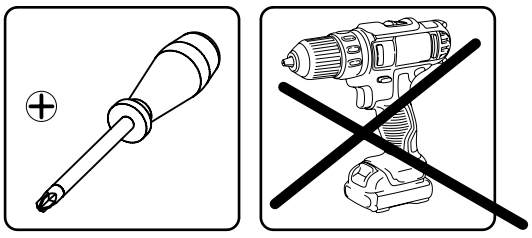

14

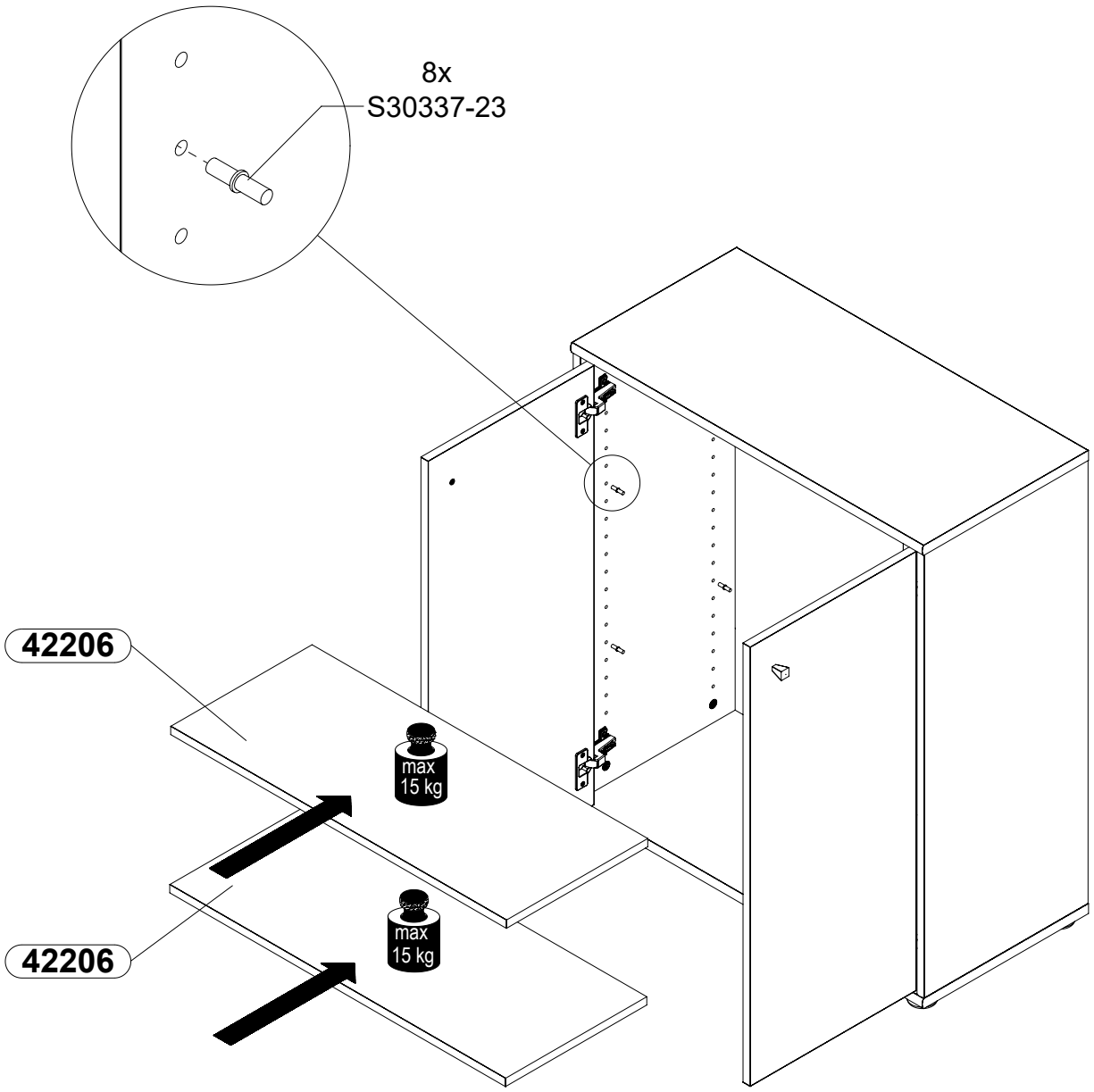

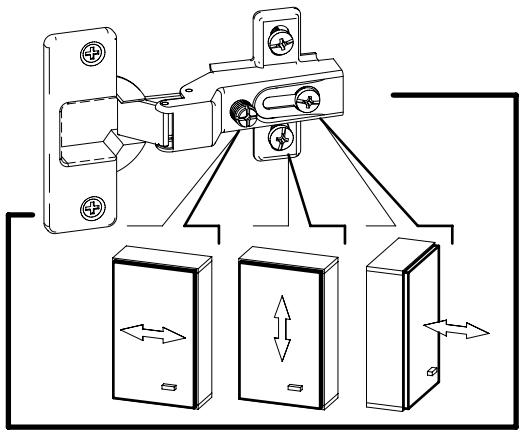

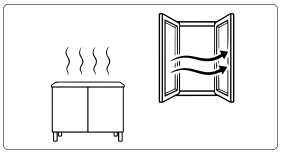

AR - قد تطلق قطع الأثاث التي تحتوي على ألواح خشبية مصنّعة (مثل اللوح الحُبيبي، والألواح الليفية، والخشب الرقائقي وغيرها) كميات ضئيلة من المواد المستخدمة أثناء عملية التصنيع إلى الهواء الداخلي. يتم اختبار مستويات هذه الانبعاثات وهي متوافقة مع المعايير المعمول بها. بعد تركيب الأثاث، ينصح بتهوية الغرفة التي يوجد بها الأثاث بانتظام، لمدة أربعة أسابيع تقريباً أو حتى
BG - Мебелите, в които са използвани плоскости на дървесна основа (ПДЧ плоскости, плоскости от дървесни влакна, шперплат и др.) могат да отделят във въздуха в помещенията незначителни количества вещества, използвани в производствените процеси. Нивото на тези отделяни вещества е тествано и изпълнява изискванията на действащите стандарти. След сглобяване на мебелите се препоръчва редовно проветряване на помещението, в което са мебелите, в продължение на около четири седмици или докато миризмата изчезне.
CZ - Nábytek s panely na bázi dřeva (dřevotříska, dřevovláknité desky , překližka atd.) může uvolňovat do vzduchu v místnosti malé množství látek používaných při výrobě. Hladina těchto emisí je testována a splňuje platné normy. Po provedení montáže nábytku se doporučuje místnost, v které se nachází nábytek, pravidelně větrat, a to po dobu asi čtyř týdnů nebo do vymizení pachu.
DE - Möbel mit Holzwerkstoffplatten (Spanplatten, Faserplatten, Sperrholz usw.) können unbedeutende Mengen von Stoffen, die in den Produktionsprozessen verwendet werden, in die Raumluft emittieren. Die Höhe dieser Emissionen wird geprüft und entspricht den geltenden Normen. Nach dem Zusammenbau der Möbel ist es ratsam, den Raum, in dem die Möbel stehen, regelmäßig zu lüften, und zwar über etwa vier Wochen oder solange, bis der Geruch verschwindet.
EL - Τα έπιπλα που περιέχουν πάνελ με βάση το ξύλο (μοριοσανίδες, ινοσανίδες, κόντρα πλακέ κ.λπ.) ενδέχεται να εκπέμπουν μικρές ποσότητες ουσιών που χρησιμοποιούνται κατά τη διαδικασία παραγωγής στον εσωτερικό αέρα. Το επίπεδο αυτής της εκπομπής ελέγχεται και συμμορφώνεται με τα ισχύοντα πρότυπα. Μετά τη συναρμολόγηση των επίπλων, συνιστάται ο τακτικός αερισμός του χώρου στον οποίο βρίσκονται τα έπιπλα, για περίπου τέσσερις εβδομάδες ή έως ότου
EN - Furniture containing wood-based panels (particle board, fibreboard, plywood etc.) may emit into indoor air inconsiderable amounts of substances used in the production processes. The level of this emission is examined and it meets the applicable standards. After assembling the furniture, it is advised to regularly ventilate the room where the furniture stands, which should last about four weeks or until the smell is eliminated.
ES - Los muebles hechos de tableros derivados de la madera (tableros de partículas, fibras, madera contrachapada, etc.) pueden emitir al aire interior cantidades insignificantes de sustancias utilizadas en los procesos de producción. El nivel de esta emisión está probado y cumple con los estándares aplicables. Una vez montados los muebles, se recomienda ventilar regularmente la habitación en la que estos se encuentren, lo que debe repetirse durante unas cuatro semanas o hasta que se elimine el olor.
ET - Puidupõhiseid plaate (puitlaastplaat, puitkiudplaat , vineer jne) sisaldav mööbel võib vähesel määral eraldada õhku tootmisprotsessides kasutatavaid aineid. Selle emissiooni tase on testitud ja vastab kehtivatele standarditele. Pärast mööbli kokkupanekut on soovitatav ruumi koos mööbliga regulaarselt ventileerida, mis peaks kestma umbes neli nädalat või kuni lõhna kadumiseni.
FI - Puupohjaisia levyjä (lastulevy, kuitulevy, vaneri jne.) sisältävät kalusteet voivat päästää sisäilmaan pieniä määriä tuotantoprosesseissa käytettyjä aineita. Tämän päästön taso on tutkittu ja se täyttää voimassa olevat normit. Kalusteiden asentamisen jälkeen on suositeltavaa tuulettaa huone, jossa kalusteet ovat säännöllisesti, minkä tulisi kestää noin neljä viikkoa tai kunnes haju on poistunut.
FR - Les meubles contenant des panneaux à base de bois (panneaux de particules, panneaux de fibres de bois, panneaux contreplaqués etc.) peuvent émettre dans l'air des quantités négligeables de substances utilisées dans les processus de production. Le niveau de cette émission est examiné et il répond aux normes applicables. Après avoir assemblé les meubles, il est conseillé d'aérer régulièrement le local où se trouvent les meubles, ce qui va durer environ quatre semaines ou jusqu'à ce que l'odeur soit éliminée.
HR - Namještaj koji sadrži ploče na bazi drva (iverica, vlaknatice, šperploča itd.) može ispuštati u zrak u prostorijama, neznatne količine tvari koje se koriste u proizvodnim procesima. Razina ove emisije je ispitivana i zadovoljava važeće standarde. Nakon sastavljanja namještaja preporuča se redovito provjetravanje prostorije u kojoj se nalazi namještaj, što bi trebalo trajati oko četiri tjedna ili dok miris ne nestane.
HU - A faalapú lemezeket (faforgácslap, farostlemez, rétegelt lemez stb.) tartalmazó bútorok a beltéri levegőbe kis mennyiségben kibocsáthatnak a gyártási folyamatokban használt anyagokat. Ennek a kibocsátásnak a szintje tesztelve van, és megfelel a vonatkozó szabványok követelményeinek. A bútor összeszerelése után javasolt a bútort befogadó helyiséget rendszeresen szellőztetni, ami körülbelül négy hétig, vagy a szag megszűnéséig tartson.
IT - I mobili che contengono pannelli a base di legno (pannelli truciolari, pannelli di fibre, legno compensato, etc.) possono emettere nell'aria, nei locali in cui tali mobili sono installati, quantità insignificanti di sostanze utilizzate nei processi produttivi. Il livello di questa emissione viene controllato e soddisfa gli standard applicabili. Dopo aver assemblato i mobili, si consiglia di ventilare regolarmente la stanza con questi mobili, il che dovrebbe durare circa quattro settimane o fino all'eliminazione dell'odore.
LT - Baldai, kurių sudėtyje yra medienos plokščių (medžio drožlių plokščių, medžio plaušo plokščių, faneros ir kt.) į patalpų orą gali išskirti nedidelį kiekį medžiagų, naudojamų gamybos procesuose. Šios emisijos lygis yra tikrinamas ir atitinka galiojančius standartus. Surinkus baldą rekomenduojama reguliariai vėdinti patalpą, kurioje jis yra, kas turėtų trukti apie 4 savaites, kol kvapas visiškai išnyks.
LV - Koka mēbeles (skaidu plātnes, šķiedru plātnes, saplāksnis utt.) var izdalīt nelielu daudzumu vielu telpā , ko izmanto ražošanas procesā. Šīs emisijas līmenis tiek pētīts, un tas atbilst pašreizējiem standartiem. PPēc mēbeļu uzstādīšanas ieteicams regulāri vēdināt telpu, kurā atrodas mēbeles – vismaz četras nedēļas vai līdz smakas pazušanas brīdim
NL - Meubelen die platen op houtbasis bevatten (spaanplaat, vezelplaat, multiplex, enz.) kunnen in de binnenlucht onbeduidende hoeveelheden stoffen uitstoten die in het productieproces worden gebruikt.. Het niveau van deze emissie wordt getest en voldoet aan de geldende normen. Eenmaal een meubelstuk is gemonteerd, is het raadzaam de kamer waarin het meubelstuk is geplaatst regelmatig te luchten, wat ongeveer vier weken moet duren of totdat de geur is verdwenen..
PL - Meble zawierające płyty drewnopochodne (płyta wiórowa, płyty z włókien, sklejka itp.) mogą emitować do powietrza w pomieszczeniach, nieznaczne ilości substancji używanych w procesach produkcji. Poziom tej emisji jest badany i spełnia obowiązujące normy. Po zmontowaniu mebla zaleca się regularne wietrzenie pomieszczenia, w którym znajduje się mebel, co powinno trwać około cztery tygodnie lub do czasu wyeliminowania zapachu.
PT - Os móveis que contêm painéis à base de madeira (aglomerado de partículas, aglomerado de fibras, contraplacado, etc.) pode emitir, para o ar interior, quantidades insignificantes de substâncias utilizadas nos processos de produção. O nível destas emissões é testado e cumpre as normas aplicáveis. Uma vez montado um móvel, recomenda-se que a sala onde o móvel é colocado seja arejada regularmente, o que deve durar cerca de quatro semanas ou até o cheiro ter desaparecido.
RO - Mobilierul care conține panouri pe bază de lemn (PAL, panouri din fibre , placaj etc.) poate emite în mediul înconjurător cantități nesemnificative de substanțe utilizate în procesele de producție. Nivelul acestor emisii este măsurat și se încadrează în standardele în vigoare. PDupă asamblarea mobilierului, se recomandă aerisirea camerei în mod regulat, timp de aproximativ patru săptămâni sau până când mirosul dispare.
SK - Z nábytku, ktorý má niektoré časti vyrobené z panelov na báze dreva (drevotrieskové dosky, drevovláknité dosky, preglejka atď.), sa môžu do ovzdušia v interiéri uvoľňovať zanedbateľné množstvá látok používaných vo výrobných procesoch. Úroveň týchto emisií je kontrolovaná a spĺňa platné normy. Po zložení nábytku sa odporúča pravidelne vetrať miestnosť, v ktorej ste umiestnili zmontovaný nábytok. Vetrajte približne štyri týždne alebo kým zápach nezmizne.
SL - Pohištvo sestavljeno iz lesenih plošč (iverna plošča, plošče iz lesenih vlaken, furnir itd.) lahko v zrak v prostorih izhlapeva manjše količine snovi, ki so se uporabljale v proizvodnjih postopkih. Raven te emisije je testirana in ustreza veljavnim standardom. Po namestitvi pohištva je priporočeno redno prezračevati prostor, v katerem se pohištvo nahaja. Prezračevanje naj bi trajalo približno štiri tedne oz. dokler vonj ne izgine.
SQ - Mobiljet që përmbajnë panele të bazuara në dru (pllakë me copa druri, pllakë me fibra druri, kompensatë, etj.) mund të lëshojnë sasi të vogla substancash të përdorura në procesin e prodhimit në ajrin e brendshëm. Niveli i këtij emetimi testohet dhe përputhet me standardet e zbatueshme. Pas montimit të mobiljeve, rekomandohet që dhoma ku ndodhen mobiljet të ajroset rregullisht, për rreth katër javë ose derisa
SR - Nameštaj koji sadrži ploče na bazi drveta (iverica, ploče od vlakana, šperploča, itd.) može da emituje u vazduh u prostorijama, neznatne količine supstanci koje se koriste u proizvodnim procesima. Nivo ove emisije je testiran i ispunjava važeće standarde. Nakon sklapanja nameštaja, preporučuje se redovno provetravanje prostorije sa nameštajem, što bi trebalo da traje oko četiri nedelje ili dok se miris ne eliminiše.
SV - Möbler som innehåller träbaserade skivor (spånskiva, fiberskivor , plywood etc.) kan släppa ut små mängder ämnen som används i produktionsprocessen till inomhusluften. Utsläppsnivån är testad och uppfyller tillämpliga standarder. Efter montering av din möbel rekommenderas att regelbundet vädra rummet med möbeln, vilket bör pågå i cirka fyra veckor eller tills lukten är försvunnen.
UA - Меблі, які містять деревопохідні плити (орієнтовано-стружкову або деревинноволокнисту плиту, фанеру), можуть викидати в повітря в приміщеннях незначну кількість речовин, які використовуються в процесі виробництва. Рівень цих викидів вимірюється і відповідає чинним нормам. Рекомендується регулярно провітрювати поміщення, в якому знаходяться щойно складені меблі, – це повинно тривати приблизно чотири тижні або до моменту видалення запаху.

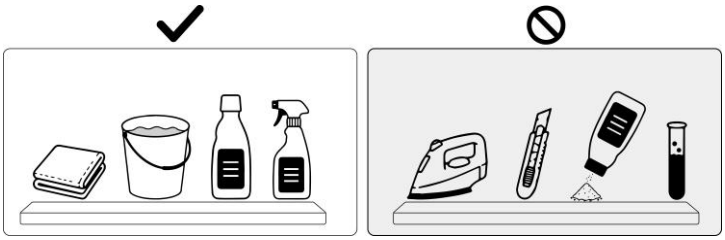

AR-
بالأثاث العناية تعليمات
جففه ثم مبللة قماش قطعة استخدم ،عمقاً أكثر تنظيف إلى يحتاج الأثاث كان إذا .الغبار لإزالة وجافة نظيفة قماش قطعة استخدم :للأثاث السليم الاستخدام لضمان أدناه التعليمات اتّباع يرجى الزجاج بتلميع وقم جافة قماش بقطعة المعدنية الأجزاء امسح ثم .الأصلي لمعانها لاستعادة لذلك المخصصة التجارية المنتجات باستخدام والزجاجية اللامعة المعدنية الأجزاء نظف .مباشرة الوبر من خال ناعم ورق باستخدام.
الغرض لهذا مخصصة أنها على واضحة علامات تحمل التي المنتجات باستثناء ،"المعروفة غير البخاخات" أو الكاشطة المواد أو للتآكل المسببة المواد تستخدم لا !ملاحظة
معلومات !عزيزي العميل، إذا كان هناك أي عنصر مفقود من محتويات العبوة، يرجى وضع علامة ×عليه في تعليمات التجميع وتقديمها إلى البائع

BG - УКАЗАНИЯ ЗА ПОДДРЪЖКА НА МЕБЕЛИТЕ
Моля, съблюдавайте препоръките за правилно ползване на мебелите: За почистване на прахта по мебелите използвайте суха кърпа. Ако е необходимо използвайте влажна кърпа, но след това подсушете със суха кърпа. За да бъдат металните и стъклени части лъскави, почиствайте със специални за тази цел хигиенни материали. След това метала го почистете със суха кърпа, а стъклото го полирайте с мека хартия. ВНИМАНИЕ! Не използвайте средства от типа „Spray" и твърди материали за почистване на повърхностите на мебелите, като изключите средства специално предназначени за поддръжка на мебели.

CZ - NÁVOD NA ÚDRŽBU:
Při pravidelné péči o Váš nábytek používejte suchý hadřík, který nezanechává chloupky. Pokud bude nábytek vyžadovat důkladné vyčištění, použijte prosím navlhčený hadřík a poté opět přetřete suchým hadříkem. Lesklé kovové díly a skleněné plochy dokonale vyčistěte běžným prostředkem na údržbu kovu a čisticím přípravkem na okna, až docílíte „zrcadlového lesku". Kovové díly pak doleštěte suchým hadříkem, sklo vhodným papírem. POZOR! V žádném případě nepoužívejte ostré čisticí prostředky ani spreje (kromě skleněných ploch)!

DE - PFLEGEHINWEIS
Beim Staubwischen bitte ein trockenes Tuch verwenden. Sollten Ihre Möbel einmal eine weitergehende Behandlung benötigen, bitte die Flächen mit einem angefeuchteten Tuch abwischen und anschließend trocken reiben. Bei glänzenden Metallteilen und Glasflächen die handelsüblichen Metallputzmittel bzw. Glasreiniger verwenden. Anschließend Metall mit einem Tuch nachpolieren bzw. Glas mit naßfestem Papier trocken reiben. ACHTUNG! Keine Scheuermittel oder Sprays (außer Glas) verwenden.

EL - ΟΔΗΓΙΕΣ ΦΡΟΝΤΙΔΑΣ ΕΠΙΠΛΩΝ
Ακολουθήστε τις παρακάτω οδηγίες για να διασφαλίσετε τη σωστή χρήση του επίπλου: Χρησιμοποιήστε ένα καθαρό, στεγνό πανί για το ξεσκόνισμα. Εάν το έπιπλο χρειάζεται πιο σχολαστικό καθάρισμα, χρησιμοποιήστε ένα υγρό πανί και στη συνέχεια σκουπίστε το. Καθαρίστε τα γυαλιστερά μεταλλικά και γυάλινα μέρη με προϊόντα που διατίθενται στο εμπόριο για να επαναφέρετε την αρχική τους λάμψη. Στη συνέχεια, σκουπίστε το μέταλλο με ένα στεγνό πανί και γυαλίστε το γυαλί με μαλακό χαρτί χωρίς χνούδι. ΣΗΜΕΙΩΣΗ! Μη χρησιμοποιείτε διαβρωτικά ή λειαντικά μέσα, ούτε «άγνωστα σπρέι», εκτός από προϊόντα που φέρουν σαφή σήμανση ότι προορίζονται για αυτόν τον σκοπό.

EN- DIRECTIONS FOR PROPER USAGE OF FURNITURE
In order to directions use a soft, dry duster to dust furniture. If furniture needs more precise polishing use a wet duster, after that wipe furniture until it's dry. Metal and glass parts of furniture polish with any available detergents to get former gloss. After that wipe the metal parts with a dry duster. Glass parts wipe with a paper towel. WARNING! Never use a harsh scrubing cleaners, detergents, solvents. Use only known , intended for furniture soft agent's.

ES - INDICACIONES PARA UN USO ADECUADO DEL MUEBLE
Use un paño suave y seco para quitarle el polvo. Si quiere sacar brillo utilice un paño húmedo y después use otro paño para secarlo. Las partes metálicas o cristales límpielas con cualquier detergente apropiado para conseguir brillo. Después limpie las partes metálicas con un paño seco y los cristales con una toalla de papel. ATENCIÓN ! Nunca use limpiadores, detergentes o disolventes duros. Use solamente productos especiales para muebles.

ET - MÖÖBLI HOOLDUSJUHISED
Palun järgige järgmisi juhiseid mööbli õigeks kasutamiseks. Tolmu eemaldamiseks kasutage puhast ja kuiva lappi. Kui mööbel vajab põhjalikumat puhastamist kasutage niisket lappi ja seejärel kuivatage pind. Metallist ja klaasist osad puhastage tavapäraste puhastusvahenditega, et taastada nende algne läige. Seejärel pühkige metall kuiva lapiga ja poleerige klaas pehme paberiga. HOIATUS! Ärge kasutage agressiivseid ega abrasiivseid puhastusvahendeid.

FI - HUONEKALUJEN HOITO-OHJEET
Noudata alla olevia ohjeita varmistaaksesi huonekalun asianmukaisen käytön: Käytä pölyn pyyhkimiseen puhdasta ja kuivaa liinaa. Jos huonekalu tarvitsee perusteellisempaa puhdistusta, käytä kosteaa liinaa ja kuivaa pinta sen jälkeen. Puhdista kiiltävät metalliosat ja lasiosat tavallisilla kaupallisesti saatavilla puhdistusaineilla niiden alkuperäisen kiillon palauttamiseksi. Pyyhi metalliosat tämän jälkeen kuivalla liinalla ja kiillota lasiosat pehmeällä, nukkaamattomalla paperilla.
HUOMAUTUS! Älä käytä syövyttäviä tai hankaavia aineita tai "tuntemattomia suihkeita". Käytä vain tuotteita, joiden on selvästi ilmoitettu soveltuvan tähän tarkoitukseen.

FR - CONDITIONS D'UTILISATIONS DES MEUBLES
Utiliser un chiffon doux et sec pour nettoyer le meuble. Si le meuble nécessite un nettoyage plus complet, utiliser un chiffon humide et essuyer immédiatement avec un chiffon sec. Le métal et le verre dépoli se nettoient avec tout produit ménager classique non abrasif. Bien essuyer avec un chiffon sec. Essuyer le verre avec un chiffon doux ou du papier essuie-tout. ATTENTION ! N'employer jamais de produits décapants, abrasifs, ni de dissolvants. Employer seulement des produits adaptés au nettoyage des meubles.

HR - UPUTSTVA ZA UPORABU
Prilikom čišćenja koristite suhu i meku krpu za prašinu. Ukoliko se namještaj treba detaljnije očistiti, upotrijebite vlažnu krpu za prašinu, a nakon toga obrišite namještaj suhom krpom. Metalne i staklene dijelove namještaja čistite bilo kakvim primjerenim deterdžentom kako bi mu vratili sjaj. Nakon toga obrišite metalne dijelove suhom krpom, a staklene papirnatim ručnikom. UPOZORENJE! Ne koristite oštra i hrapava sredstva za brisanje kao ni jake deterdžente i otapala. Upotrijebite blaga sredstva primjerena čišćenju namještaja.

HU - BÚTORÁPOLÁSI TANÁCSOK
Kérjük alkalmazza ezen bútorápolási tanácsokat A portalanításnál használjon tiszta, száraz törlőkendőt. Amennyiben a bútor kényesebb, nagyobb ápolást igényel, akkor használjon nedves törlőkendőt és utána a felületet törölje át szárazzal. Fényes fém felületeket és üveg felületeket megfelelő speciális tisztítószerrel takarítsa, aztán a fém felületet törölje át száraz törlőkendővel, az üveg felületet pedig puha nem szöszölő, portaszító papírkendővel, hogy az eredeti fényes állapotát megtartsa. FIGYELEM! Semmi esetben ne használjon agresszív kémiai szereket és súroló szereket a bútor külső felületének tisztításához. A Sprey-ek közül csak a bútortisztításhoz előírtakathasználja.

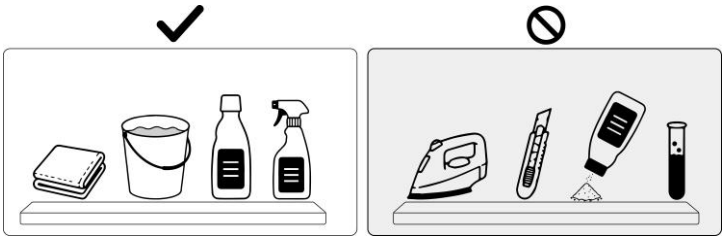

IT - ISTRUZIONI PER LA CURA DEI MOBILI
Si prega di utilizzare le seguenti indicazioni per il corretto utilizzo dei mobili. Per rimuovere la polvere utilizzare un panno pulito e asciutto. Se i mobili richiedono una pulizia più accurata utilizzare un panno leggermente umido e successivamente asciugare la superficie. Le parti metalliche lucide e quelle in vetro devono essere pulite con prodotti normalmente disponibili in commercio per ripristinare la brillantezza originale. Successivamente asciugare il metallo con un panno asciutto e lucidare il vetro con carta morbida non sfilacciata. **ATTENZIONE!** Non utilizzare prodotti chimici aggressivi o abrasivi né spray sconosciuti, ad eccezione di quelli chiaramente indicati per questo scopo.

LT - BALDŲ PRIEŽIŪROS INSTRUKCIJA
Prašome laikytis šių baldų naudojimo rekomendacijų. Dulkėms valyti naudokite švarią ir sausą šluostę. Jeigu baldus reikia valyti kruopščiau, naudokite šiek tiek sudrėkintą šluostę ir po to paviršių nusausinkite. Blizgančias metalines ir stiklines dalis valykite prekyboje esančiomis priemonėmis, kad atgautumėte pradinį blizgesį. Po to metalą nuvalykite sausa šluoste, o stiklą nupoliruokite minkštu popieriumi. **DĖMESIO!** Nenaudokite agresyvių ar abrazyvinių valymo priemonių.

LV - MĒBEĻU KOPŠANAS NORĀDĪJUMI
Lūdzu ievērojiet šos norādījumus pareizai mēbeļu lietošanai. Putekļu tīrīšanai izmantojiet tīru un sausu drānu. Ja mēbeles nepieciešams tīrīt rūpīgāk izmantojiet mitru drānu un pēc tam nosusiniet virsmu. Metāla un stikla daļas tīriet ar parastiem tīrīšanas līdzekļiem, lai atjaunotu sākotnējo spīdumu. Pēc tam metālu noslaukiet ar sausu drānu, bet stiklu nopulējiet ar mīkstu papīru. **UZMANĪBU!** Nelietojiet agresīvus vai abrazīvus tīrīšanas līdzekļus.

NL - TIPS VOOR HET GEBRUIK VAN HET MEUBELSTUK
Gebruik een zachte droge stofdoek om het meubel af te stoffen. Als het meubel meer opgepoetst moet worden, gebruik dan een natte doek, en wrijf daarna het meubel droog. Metalen en glazen delen kunnen afgewassen worden met detergenten die voor deze geschikt zijn. Nadien wrijvt u de metalen delen met een droge stofdoek droog. De glazen delen kan u met een papieren doek droog wrijven. **OPGELET !** Gebruik nooit ruwe schoonmaakmiddelen, detergenten of solventen. Gebruik enkel speciaal voor meubels ontwikkelende zachte middelen.

PL - WSKAZÓWKI NA TEMAT PIELĘGNACJI MEBLA
Prosimy o stosowanie n/w uwag w celu właściwego użytkowania mebli: Do odkurzania używać czystej suchej ściereczki. Jeśli meble wymagają dokładniejszego czyszczenia należy użyć zwilżonej ściereczki a następnie wytrzeć je do sucha. Błyszczące części metalowe i szklane czyścić dostępnymi w handlu środkami, aby odzyskać pierwotny połysk. Następnie metal wytrzeć suchą ścierką a szkło polerować miękkim nie pylącym papierem. **UWAGA!** Nie używać środków żrących, szorujących "nieznanych Sprayów " z wyjątkiem wyraźnie znakowanych przeznaczonych do tego celu.

PT - INDICAÇOES PARA UM USO ADEQUADO DO MÓVEL
Use um pano suave e seco para limpar o pó. Se quiser mais brilho utilize um pano húmido e depois outro pano para secar. As partes metálicas e com vidro limpe-as com qualquer detergente apropriado para conseguir brilho. Depois limpe as partes metálicas com um pano seco e as partes com vidro com uma toalha de papel. **ATENÇAO!** Nunca use produtos de limpeza, detergentes ou dissolventes duros. Use apenas produtos indicados para móveis.

RO - INSTRUCTIUNI DE INTRETINERE
Pentru stergerea prafului folositi o laveta uscata. Daca mobila dvs. necesita o curatire stergeti suprafetele in cauza cu o lavetausor umezita urmand apoi sa o stergeti cu una uscata. Pentru curatarea suprafetelor metalice sau a celor din sticla folositi doar solutii de curatare uzuale pe care le gasiti in comert dupa care metalul se sterge cu o laveta uscata iar suprafetele de sticla cu prosoape de hartie. **ATENTIE !** Nu folositi solutii chimice abrazive sau spray-uri, exceptand cele pentru lustruit mobila sau care se utilizeaza pentru curatarea sticlei.

SK - NÁVOD NA ÚDRŽBU
Pri pravidelnej starostlivosti o Váš nábytok používajte suchú handričku, ktorá nezanecháva chĺpky. Lesklé kovové diely a sklenené plochy dokonale vyčistíte bežným prostriedkom na údržbu kovu čistiacim prostriedkom na sklo, až kým nedocielite „zrkadlového lesku“. Kovové diely a sklenené plochy potom doleštite suchou handričkou. **POZOR !** Na drevené časti nábytku v žiadnom prípade nepoužívajte ostré chemické prostriedky.

SL - NASVETI ZA NEGO POHIŠTVA.
Prosimo, pohištva uporabljajte skladno z navodili: za čiščenje uporabite čisto in suho krpo. Pri temeljitem čiščenju pohištva uporabite vlažno krpo in jih nato obrišite do suhega. Bleščeči in stekleni deli čistiti z dostopni sredstvi za obnovo prvotnega sijaja. Nato metal obrišite s suho krpo, pa steklo polirate mehkim, brezprašnim papirjem. **POZOR!** Ne uporabljajte grobih, abrazivnih čistil, neznanih detergentov, razen jasno označenih za ta namen.

SQ - UDHËZIME PËR KUJDESIN E MOBILJEVE
Ju lutemi ndiqni udhëzimet më poshtë për të siguruar përdorimin e duhur të mobiljeve: Përdorni një pecetë të pastër dhe të thatë për pastrimin e pluhurit. Nëse mobiljet kërkojnë një pastrim më të thellë, përdorni një pecetë të lagur dhe më pas fshijini derisa të jenë të thata. Pastrojini pjesët metalike dhe xhamin e lëmuar me produkte të disponueshme në treg për t'u rikthyer shkëlqimin origjinal. Pastaj fshini metalin me një pecetë të thatë dhe lëmoni xhamin me letër të butë, pa fije.
SHËNIM! Mos përdorni agjentë korrozivë ose abrazivë ose "spreje të panjohura", përveç produkteve që janë qartë të etiketuar për këtë qëllim.

SR - UPUTSTVA ZA UPORABU
Prilikom čišćenja koristite suvu i meku krpu za prašinu. Ukoliko se nameštaj treba detaljnije očistiti, upotebite vlažnu krpu za prašinu, a nakon toga obrišite nameštaj suvom krpom. Metalne i staklene delove nameštaja čistite bilo kakvim primerenim deterdžentom kako bi mu vratili sjaj. Nakon toga obrišite metalne delove suvom krpom, a staklene papirnatim ubrusom. **UPOZORENJE!** Ne koristite oštra i hrapava sredstva za brisanje kao ni jake deterdžente. Upotrebite blaga sredstva primerena čišćenju nameštaja.

SV - SKÖTSELANVISNINGAR FÖR MÖBLER
Följ dessa instruktioner för korrekt användning av möbler. För att ta bort damm använd en ren och torr trasa. Om möblerna kräver mer noggrann rengöring använd en fuktig trasa och torka sedan ytan torr. Rengör metall- och glasdelar med vanliga rengöringsmedel för att återställa den ursprungliga glansen. **VARNING!** Använd inte aggressiva eller slipande rengöringsmedel.

UA - ІНСТРУКЦІЯ З ДОГЛЯДУ ЗА МЕБЛЯМИ
Будь ласка дотримуйтесь наступних рекомендацій для правильного використання меблів. Для видалення пилу використовуйте чисту суху ганчірку. Якщо меблі потребують більш ретельного очищення використовуйте вологу ганчірку, а потім витріть поверхню насухо. Металеві та скляні частини очищайте звичайними засобами для відновлення початкового блиску. **УВАГА!** Не використовуйте агресивні або абразивні засоби.